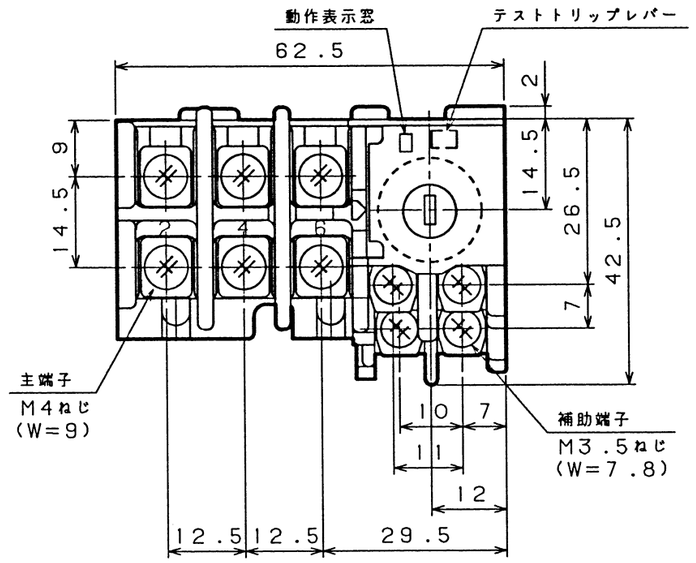

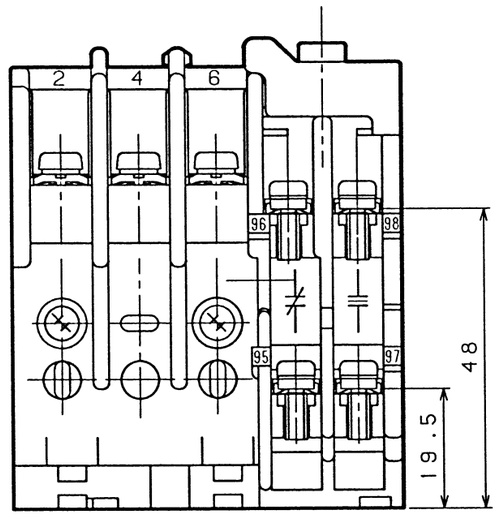

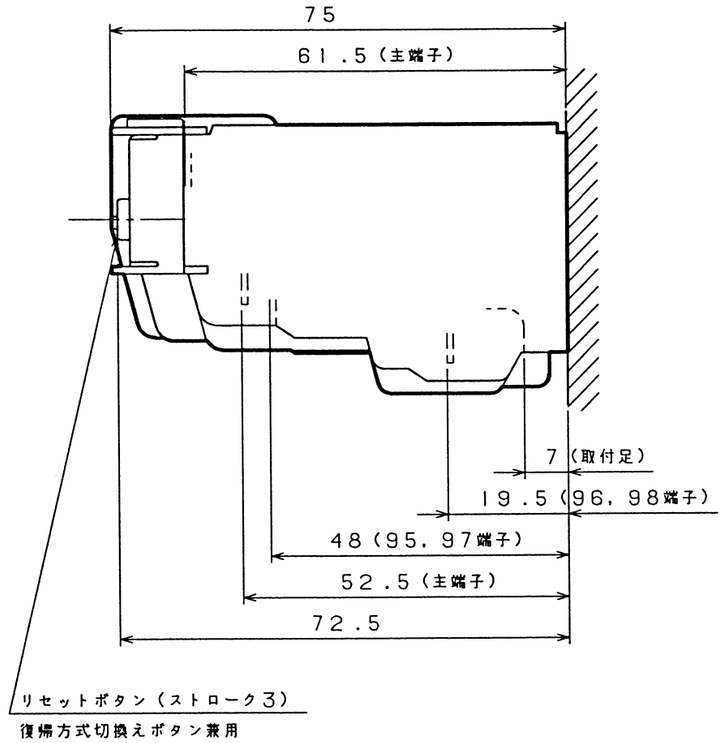

取付状態

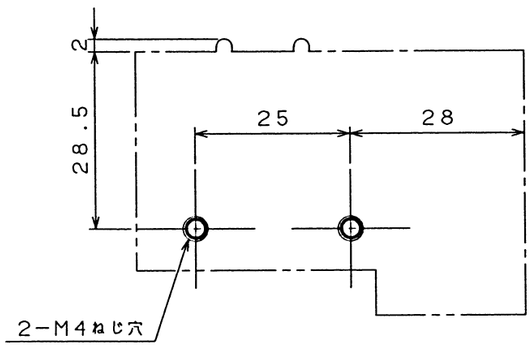

せん孔図

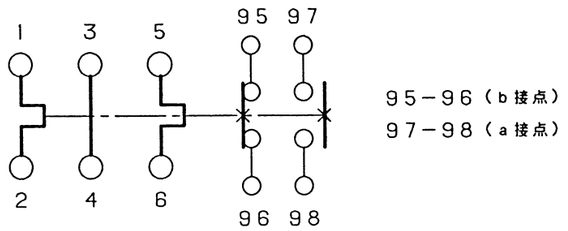

接点構成図

標準サーマルリレー

型式	TR20B-1E								
定格絶縁電圧	AC600V								
適合電動機容量 (kW) 3φ200V	0.2	0.3	0.4	0.75	-	1.5	2.2	-	3.7
3φ400V	0.4	-	0.75	1.5	2.2	3.7	-	5.5	7.5
ヒータ仕様 (A) 中心値	1.2	1.4	2.4	3.8	5.0	6.8	9.0	11.0	15.0
調整範囲	0.9~1.5	1.1~1.8	1.7~2.9	2.8~4.4	4.0~6.0	5.0~8.0	7.0~11.0	9.0~13.0	12.0~18.0
接点	1a1b								
組合せ電磁接触器	MP-20H								
重量(kg)	0.15								
備考									
御納入先									
日付		受領印		数量					

承認	検図	製図	設計
杉本	後藤	茨木	井手下

年月日	三角法	
H7.11.20		4 3 0 4 0 5 6 2

テンパール工業株式会社