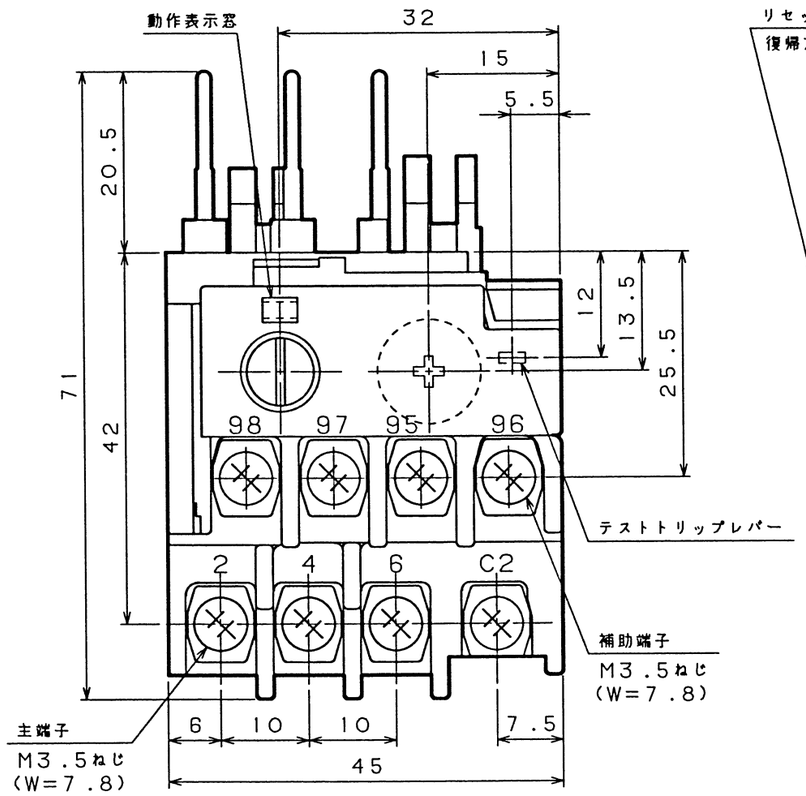

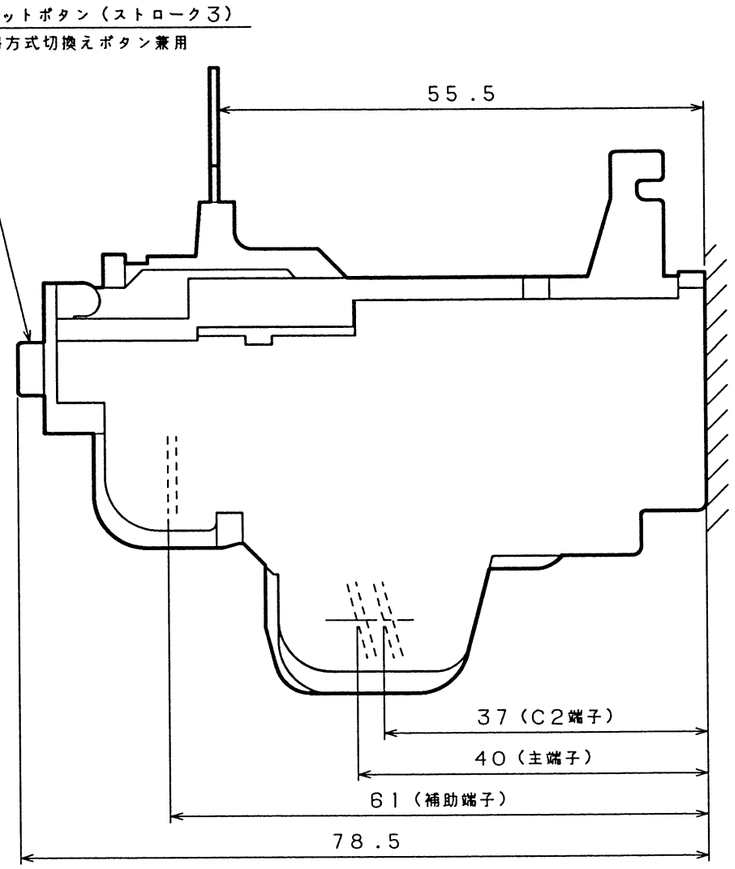

取付状態
（単独使用できません）

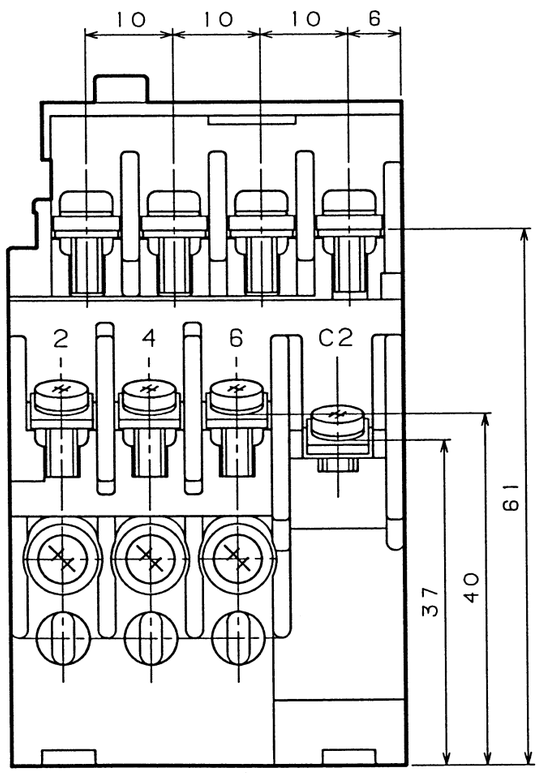

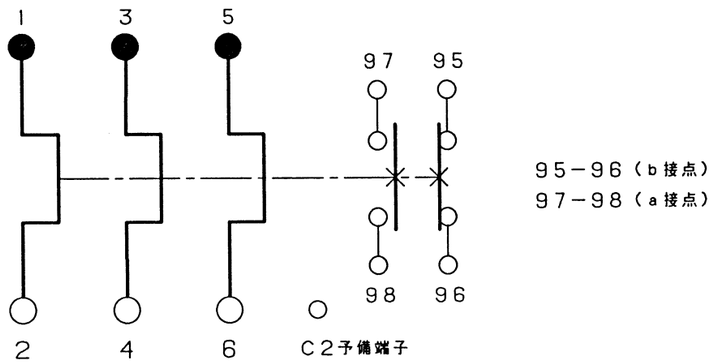

接点構成図

欠相サーマルリレー

型　式	TR12B−2E									
定格絶縁電圧	AC600V									
適合電動機容量 (kW) 3φ200V	0.2	0.3	−	0.4	−	0.75	−	1.5	2.2	−
3φ400V	0.4	−	0.75	0.75	−	1.5	2.2	3.7	−	5.5
ヒータ仕様 (A) 中心値	1.2	1.4	1.8	2.4	3.0	3.8	5.0	6.8	9.0	11.0
調整範囲	1.0〜1.4	1.1〜1.7	1.4〜2.2	2.0〜2.8	2.4〜3.6	3.0〜4.5	4.0〜6.0	5.5〜8.0	7.0〜11.0	9.0〜13.0
接点	1a1b									
組合せ電磁接触器	MP-10H, MR-10BH, MP-11H（組合せ専用品）									
重量(kg)	0.1									
備　考										
御納入先										
日付		受領印		数量						

承認	検図	製図	設計
杉本	後藤	茨木	井手下

年月日	三角法	
H7.11.20		430407789

テンパール工業株式会社