電磁接触器（非可逆形）

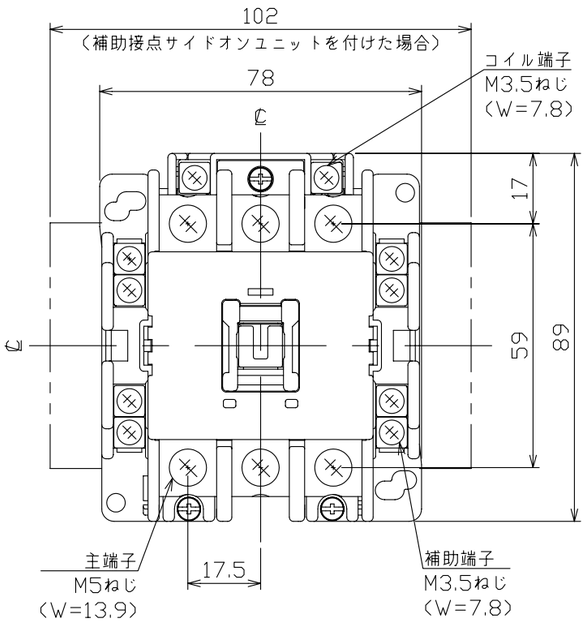

（W= ）は使用可能圧着端子最大幅を示します。

取付状態

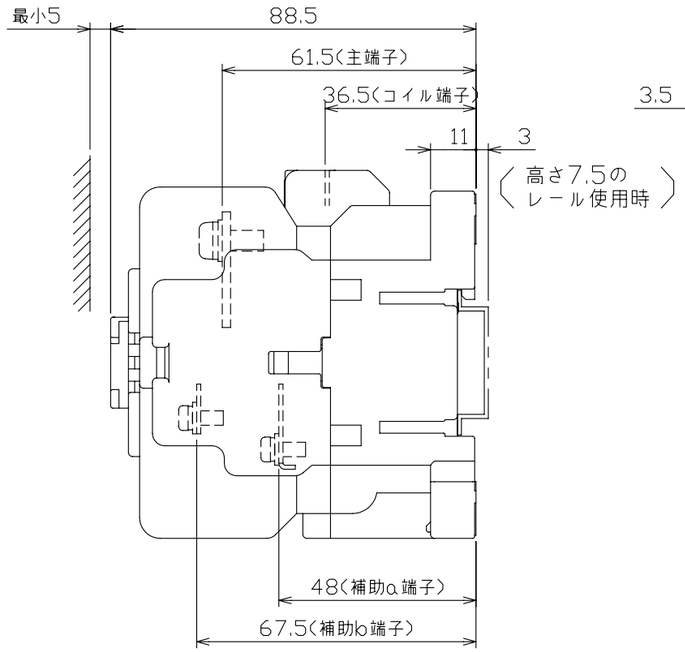

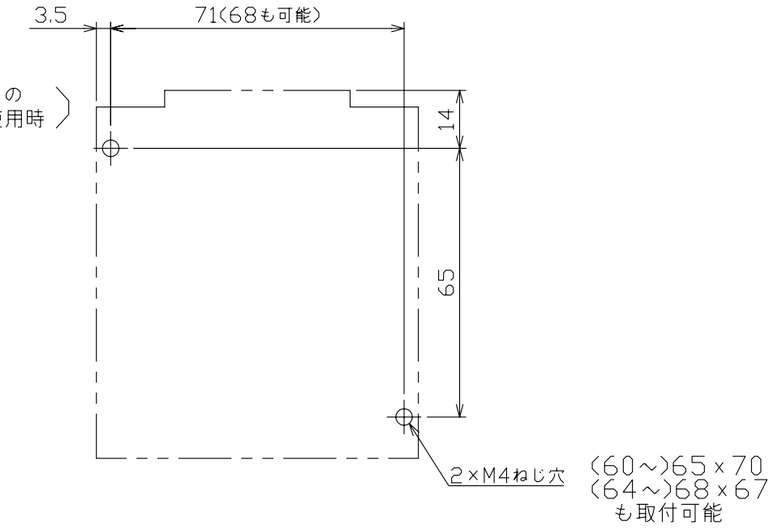

せん孔図

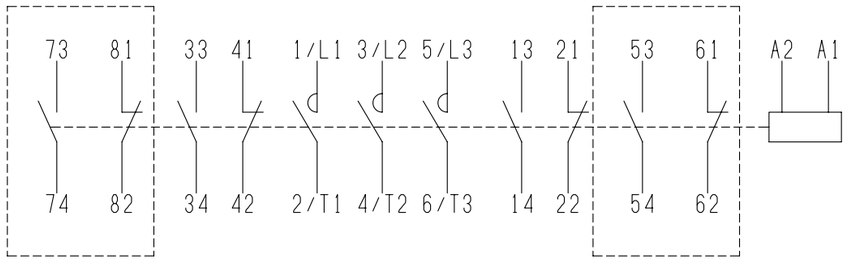

※破線内は補助接点サイドオンユニットを付けた場合

接点構成

型　式	MP-35S
定格絶縁電圧	AC690V
最大適合電動機容量(kW)	
(AC3級) 200~220V	7.5
(AC3級) 380~440V	15
定格使用電流(A)	
200~220V	35
380~440V	32
開放熱電流（A）	50
操作コイル	AC100VまたはAC200V
補助接点	2a2b
重量（kg）	0.59
備　考	補助接点サイドオンユニットは別売です。
御納入先	
日付	受領印	数量

承認	検図	製図	設計
近藤	馬場	松本	松本

年月日	三角法
2013.03.15	4306808 4

テンパール工業株式会社

0-13-03