※補助接点４ａ４ｂ付の場合は１４４

（Ｗ＝）は使用可能
圧着端子最大幅

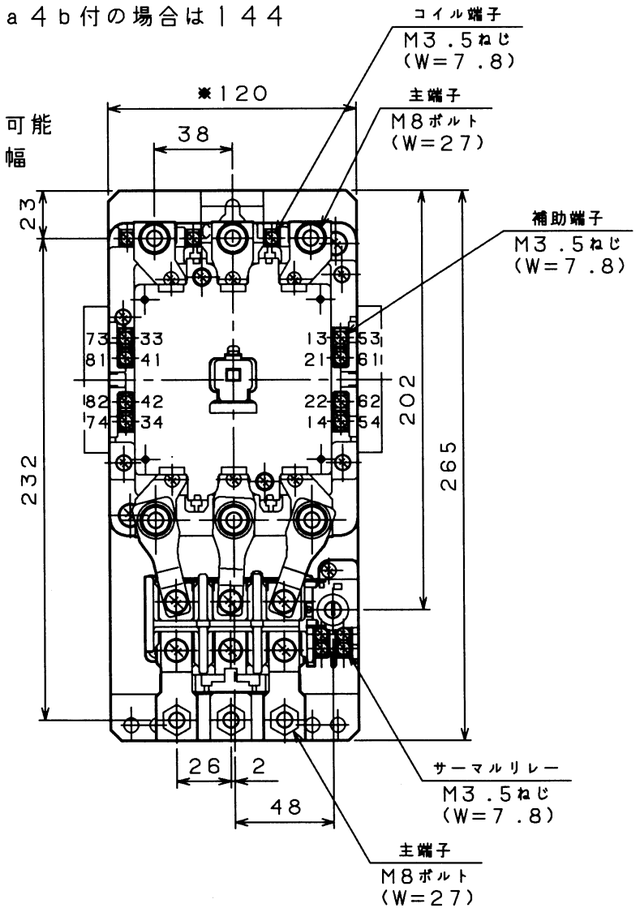

取付状態

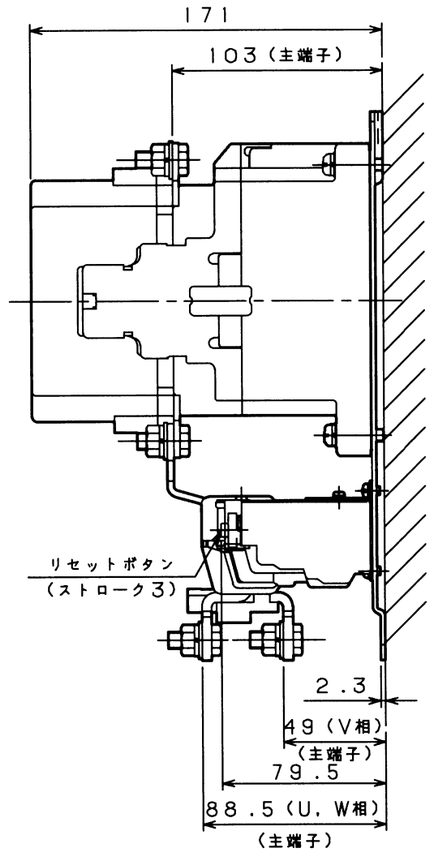

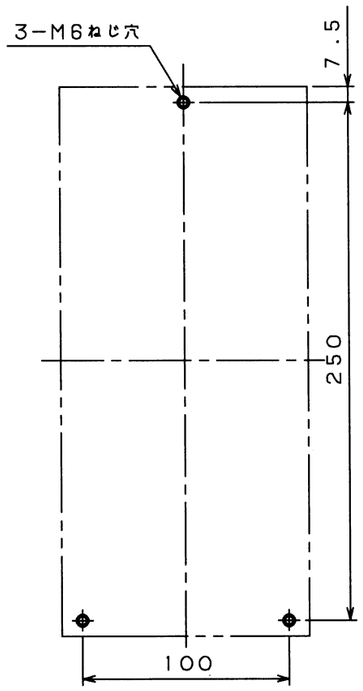

せん孔図

補助接点４ａ４ｂの場合この接点が追加されます。なお追加補助接点だけの別売りもしており、ワンタッチで取付できます。

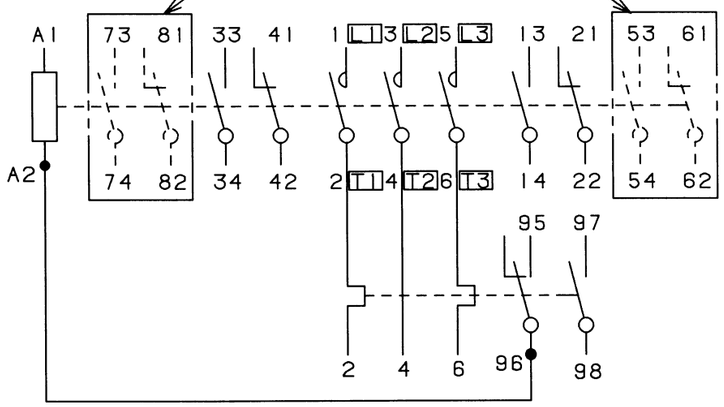

接点構成図

電磁開閉器（非可逆形）

型　式	MP−150HA2
定格絶縁電圧	AC600V
適合電動機容量(kW) (AC3級) 200~220V	37
380~440V	75
サーマルリレー中心値RC(A)	130
操作コイル	100V，200V
補助接点	2a2b
サーマルリレー型式	TR150B-1E
重量（kg）	3.9
備　考	
御納入先	

日付		受領印		数量	

承認	検図		製図	設計
今本	西野	林	長友	長友

年月日	三角法	
H13.07.31	1/3	4303919813

テンパール工業株式会社