※補助接点４ａ４ｂ付の場合は１２４

（Ｗ＝）は使用可能
圧着端子最大幅

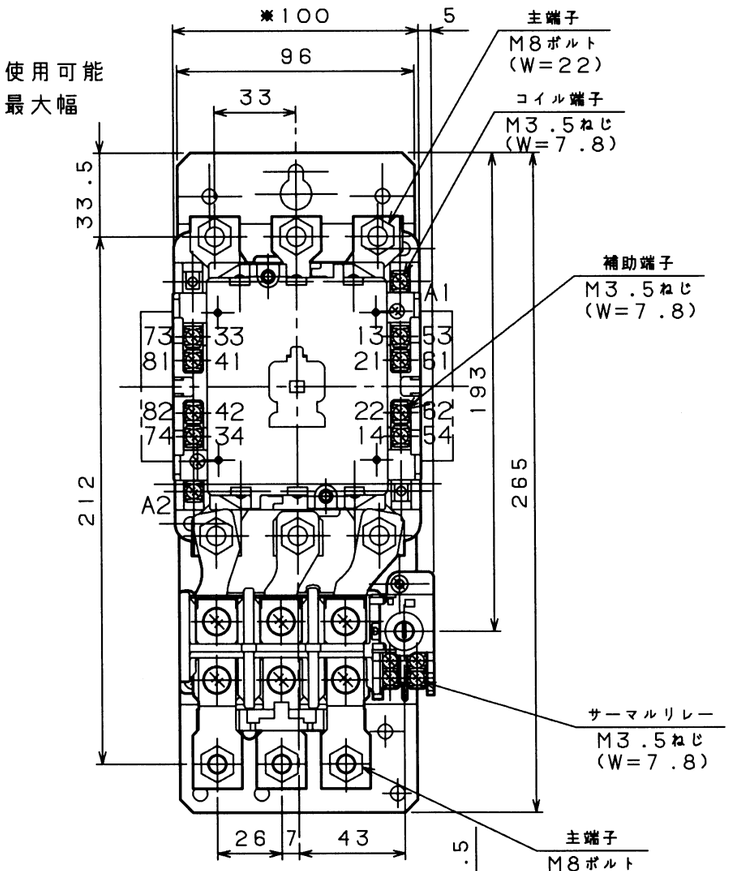

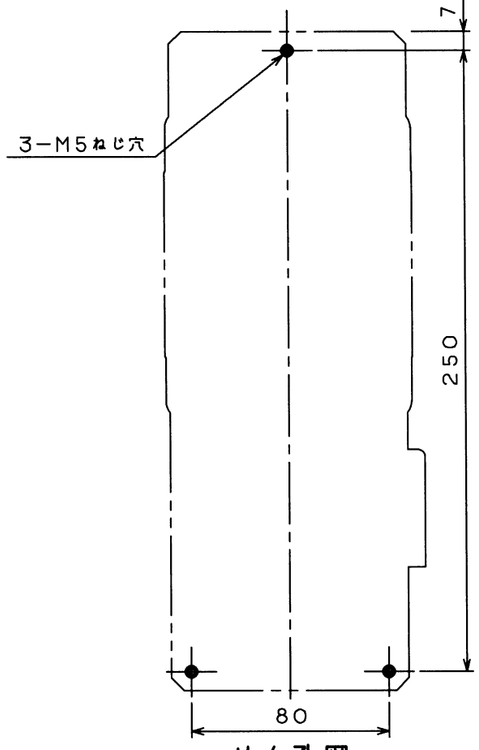

せん孔図

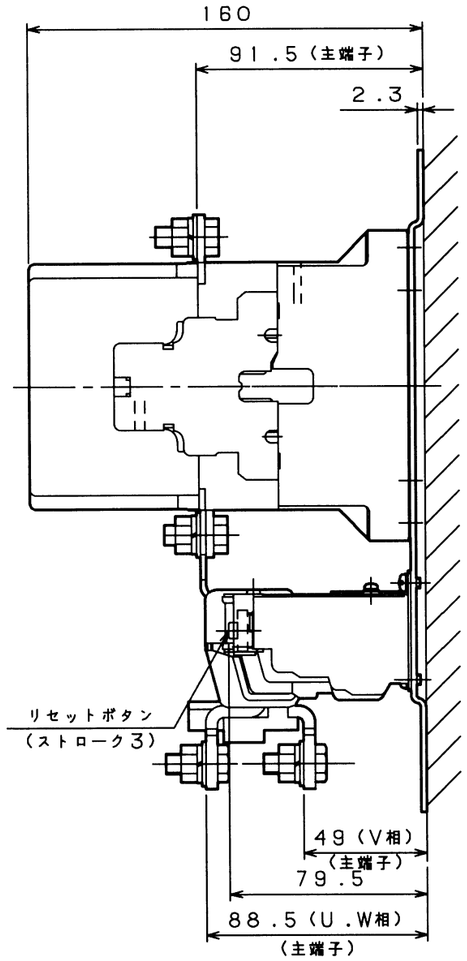

取付状態

補助接点４ａ４ｂの場合この接点が追加されます。なお追加補助接点だけの別売りもしており、ワンタッチで取付できます。

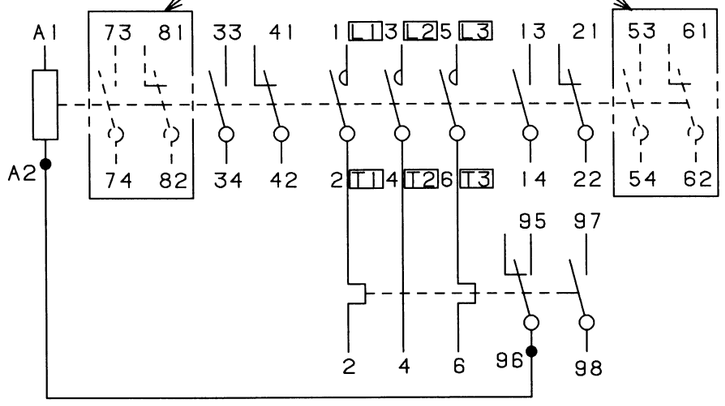

接点構成図

電磁開閉器（非可逆形）

型　式	MP−125HA2
定格絶縁電圧	AC600V
適合電動機容量(kW) (AC3級) 200~220V	30
380~440V	55
サーマルリレー中心値RC(A)	105
操作コイル	100V, 200V
補助接点	2a2b
サーマルリレー型式	TR150B-1E
重量（kg）	3.0
備　考	
御納入先	

日付		受領印		数量	

承　認	検　図	製　図	設　計

年　月　日	三　角　法	
H13.07.31	1/2.5	4 3 0 3 9 1 9 2 3

テンパール工業株式会社