電磁開閉器（非可逆形）

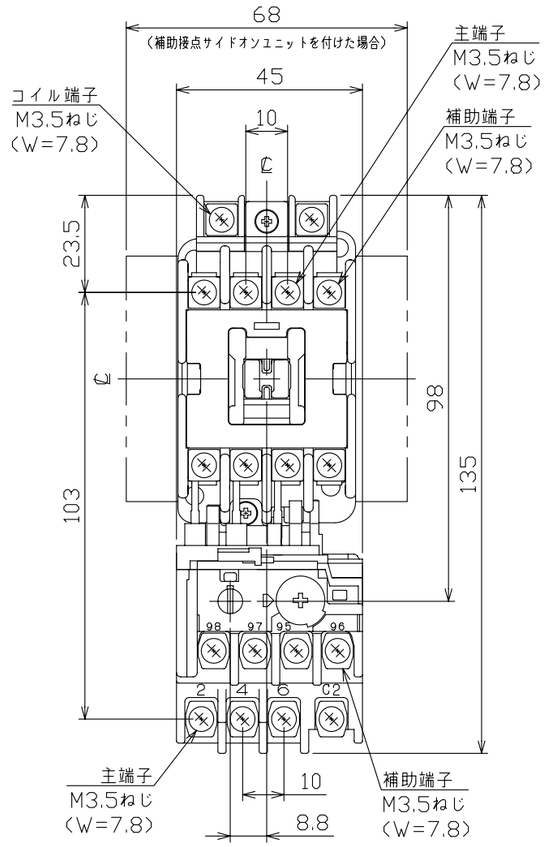

（W= ）は使用可能圧着端子最大幅を示します。

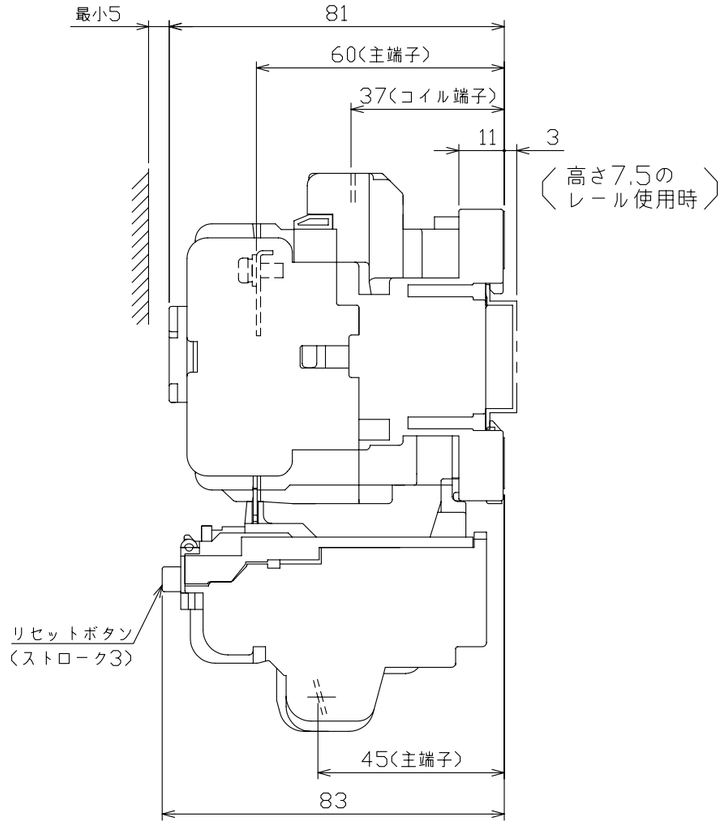

取付状態

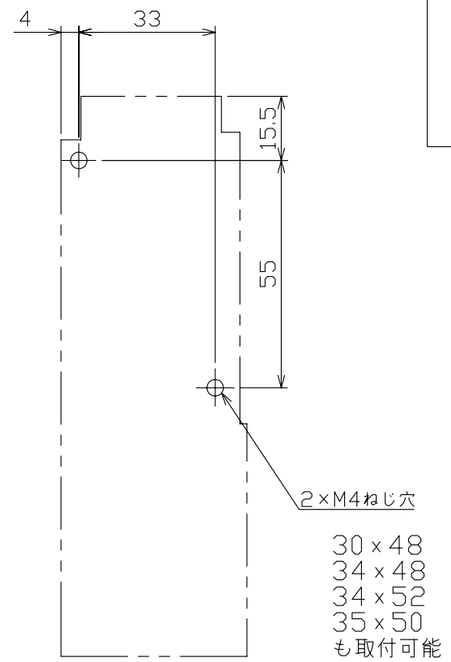

せん孔図

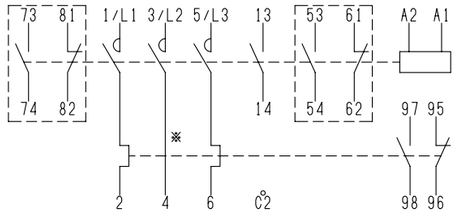

＊破線内は補助接点サイドオンユニットを付けた場合

接点構成

※部は２Ｅサーマルリレー付
の場合下記となります。

型　式	MP-10S$_2$				
定格絶縁電圧	AC690V				
最大適合電動機容量(kW)					
(AC3級) 200~220V	0,2	0,4	0,75	1,5	2,2
(AC3級) 380~440V	0,4	0,75	1,5	3,7	-
サーマルリレー中心値RC(A)	1,2	2,4	3,8	6,8	9,0
操作コイル	AC100VまたはAC200V				
補助接点	1-α				
サーマルリレー型式	TR12B-1E				
重量（kg）	0,45				
備　考	補助接点サイドオンユニットは別売です。				
御納入先					

日付		受領印		数量	

承認	検図	製図	設計
近藤	馬場	松本	松本

年月日	三角法	
H25.03.15		43068086

テンパール工業株式会社

0-13-03