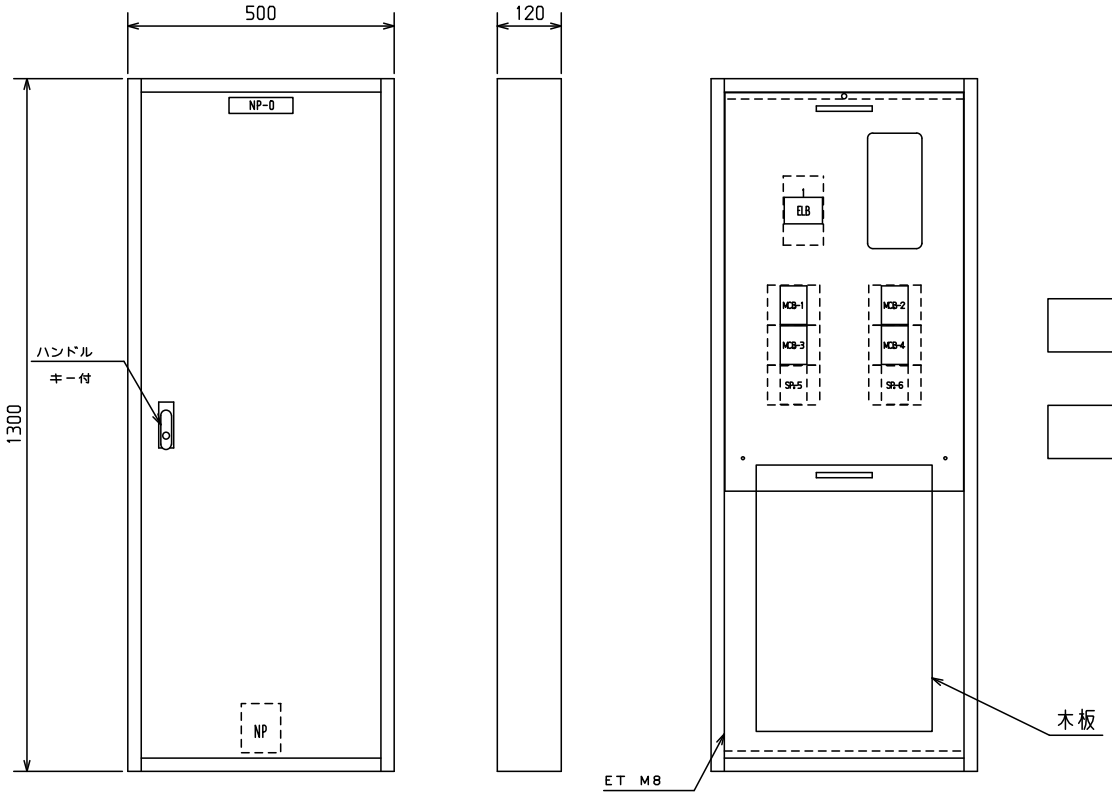

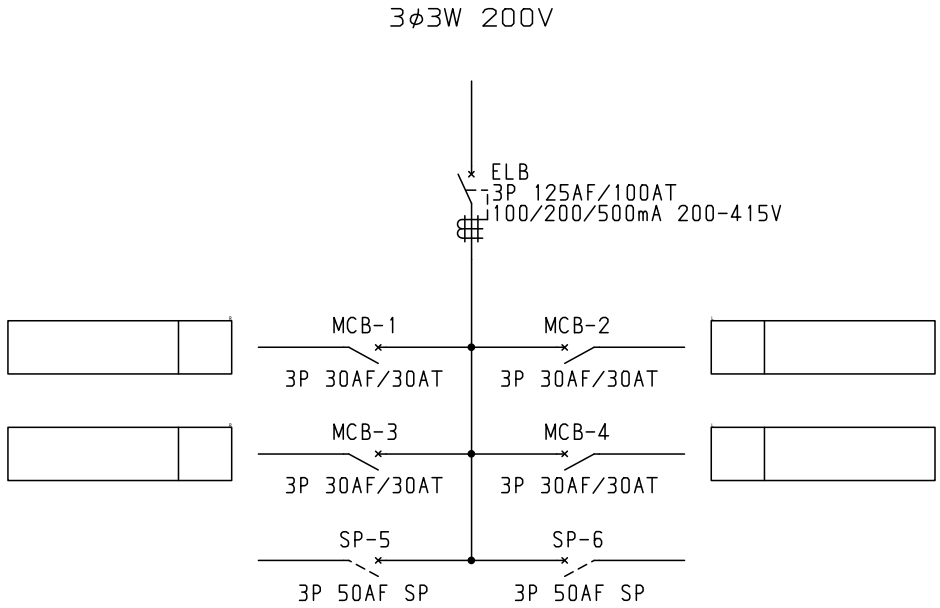

No.	機器番号	部品名称	定格	形式	メーカー	個数
1	MCB-1～MCB-4	配線用遮断器	3P 30AF/30AT	B-33KC	テンパール	4
2	ELB	漏電遮断器	3P 125AF/100AT 100/200/500mA 200-415V	GB-123EC	テンパール	1

キャビネット形式	露出／埋込	納入先	殿
屋内壁掛形	露出		

型式名	扉	スチール t1.2	ハンドル	平面ハンドル	承認	検図	製図	設計	製図	三角法	品名		面数	
	外函	スチール t1.2	塗装色	2.5Y9/1	新出	田戸	伊達	伊達	2011/4/1	1/10				
PCG10K042K5	中板								テンパール工業株式会社		図番	PCG10K042K5 [1/1]		
	テンパール	CC1350-12												

ECAD