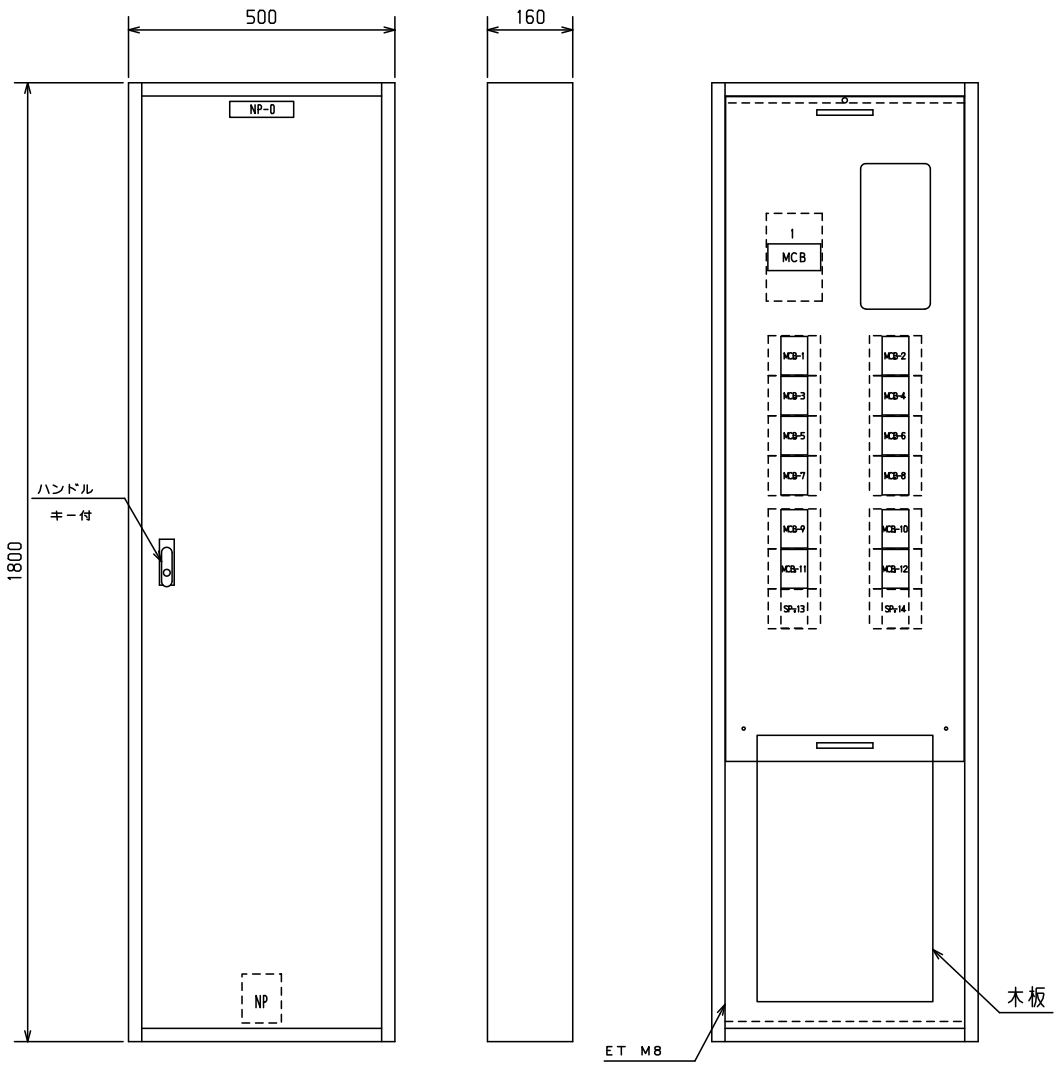

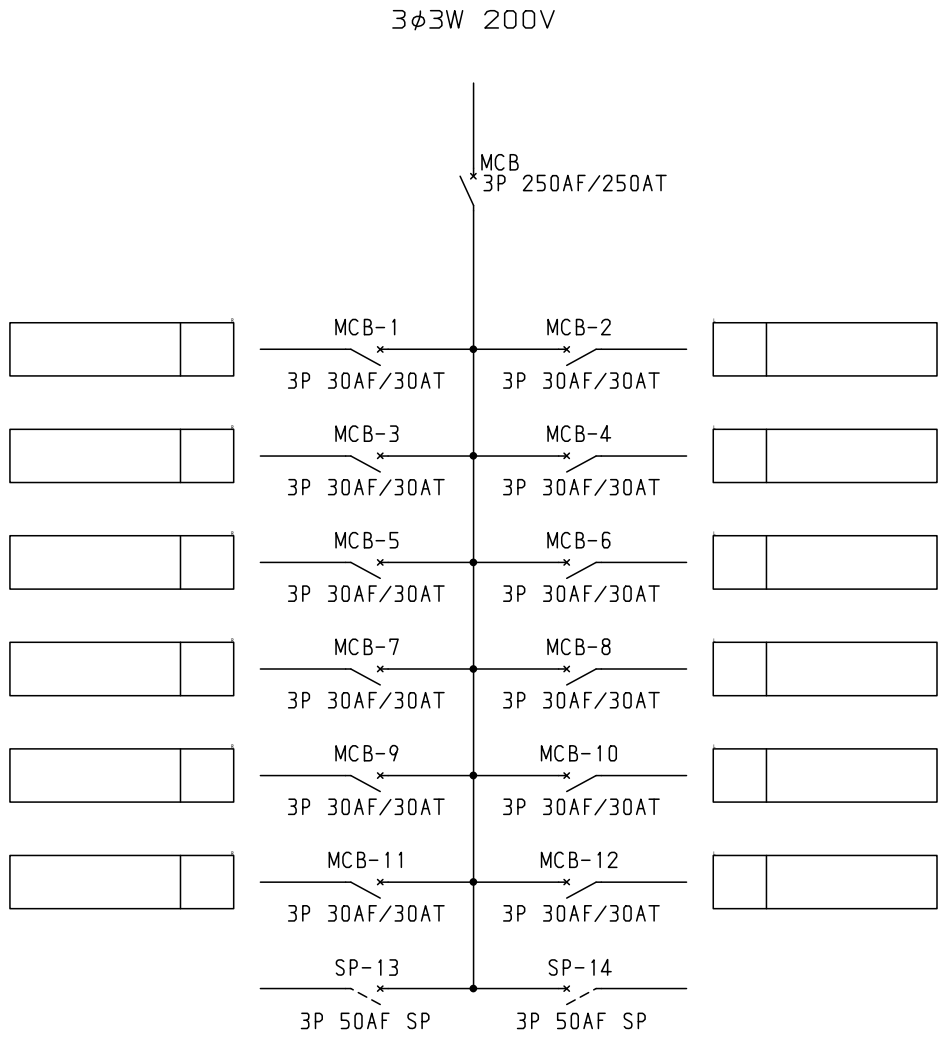

No.	機器番号	部品名称	定格	形式	メーカー	個数
1	MCB-1～MCB-12	配線用遮断器	3P 30AF/30AT	B-33KC	テンパール	12
2	MCB	配線用遮断器	3P 250AF/250AT	B-253EA	テンパール	1

キャビネット形式	露出／埋込	納入先	殿
屋内壁掛形	露出		

型式名	扉	スチール t1.2	ハンドル	平面ハンドル	承認	検図	製図	設計	製図	三角法	品名		面数	
	外函	スチール t1.2	塗装色	2.5Y9/1	新出	田戸	伊達	伊達	2011/4/1	1/10				
	中板								テンパール工業株式会社		図番	PCB25K122K5 [1/1]		
PCB25K122K5	テンパール	CC1850-16												

ECAD