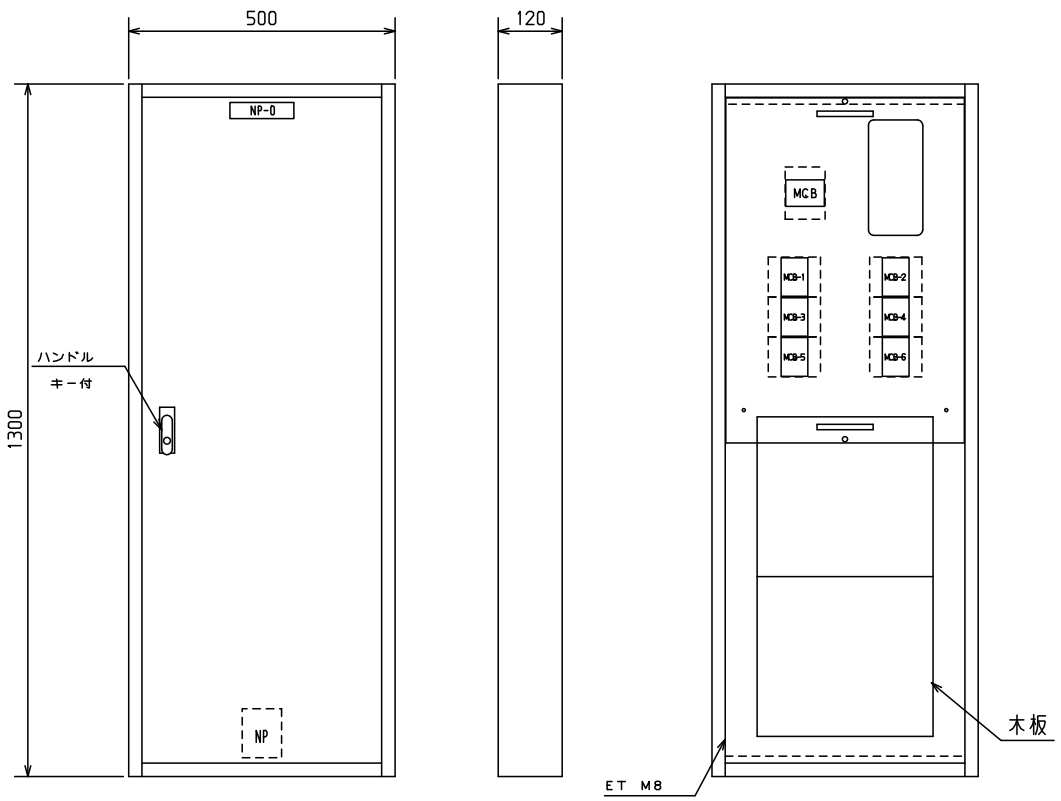

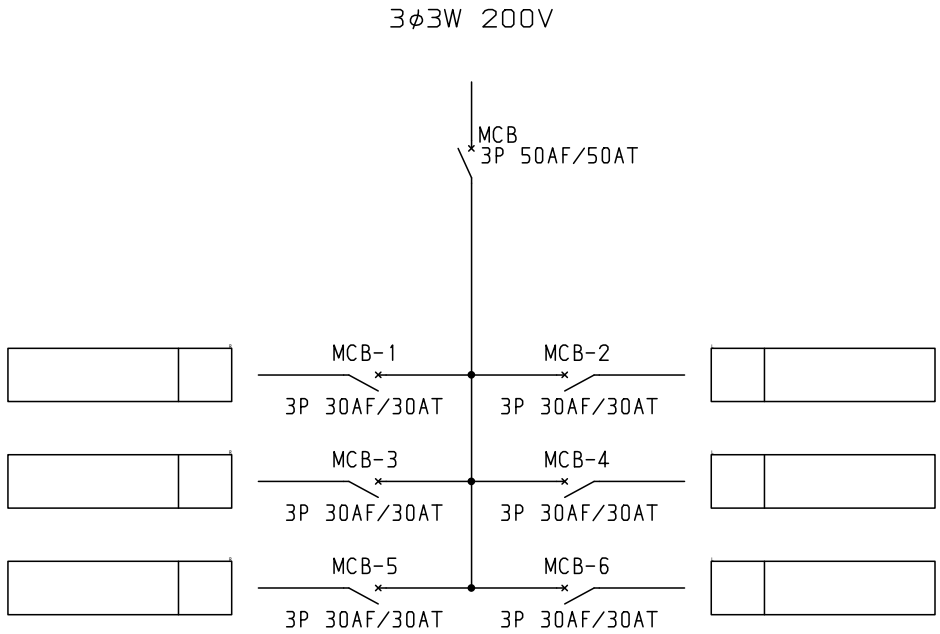

No.	機器番号	部品名称	定格	形式	メーカー	個数
1	MCB-1～MCB-6	配線用遮断器	3P 30AF/30AT	B-33KC	テンパール	6
2	MCB	配線用遮断器	3P 50AF/50AT	B-53KC	テンパール	1

									キャビネット形式	露出／埋込	納入先		
									屋内壁掛形	露出			殿
型式名	扉	スチール t1.2	ハンドル	平面ハンドル	承認	検図	製図	設計	製図	三角法	品名		面数
	外函	スチール t1.2	塗装色	2.5Y9/1	新出	田戸	伊達	伊達	2011/4/1	1/10			
	中板								テンパール工業株式会社		図番	PCB05K06K6 [1/1]	
PCB05K06K6	テンパール	CC1350-12											

ECAD