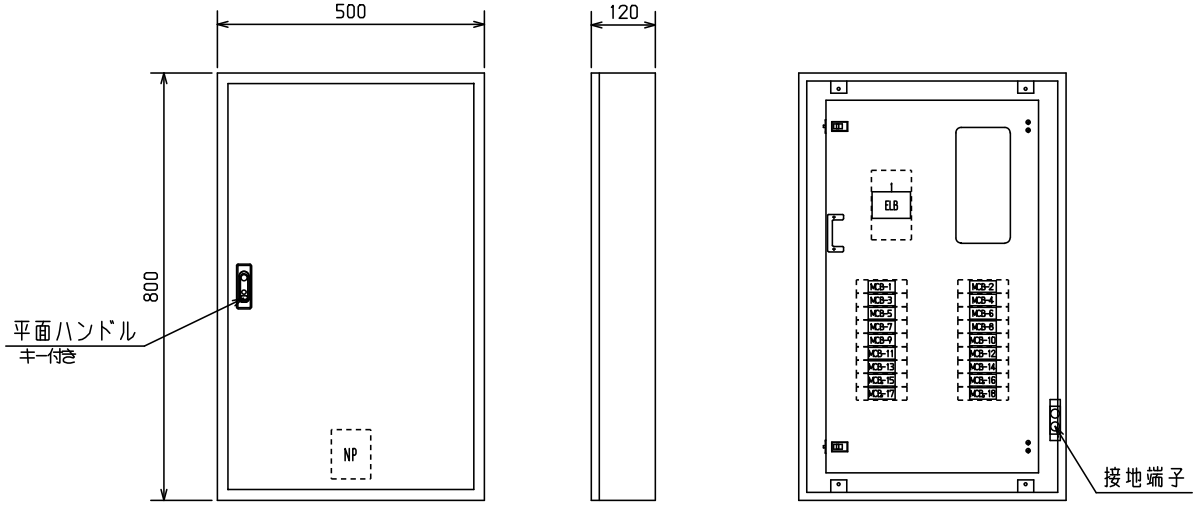

No.	機器番号	部品名称	定格	形式	メーカー	個数
1	MCB-1～MCB-18	配線用遮断器	2P 50AF/20AT ｺｰﾄﾞ短絡保護付	BNC-51	テンパール	18
2	ELB	漏電遮断器	3P 150AF/150AT 100/200/500mA 欠相保護付	GBU-153.1EC	テンパール	1

									キャビネット形式	露出／埋込	納入先		
									屋内壁掛形	露出			殿
型式名	扉	スチール t1.6	ハンドル	平面ハンドル	承認	検図	製図	設計	製図	三角法	品名		面数
	外函	スチール t1.6	塗装色	2.5Y9/1	佐藤	渡辺	伊達	伊達	2015/2/1	1/10			
	中板								テンパール工業株式会社		図番	LTG15B18 [1/2]	
LTG15B18	日東	B12-58C.											

ECAD

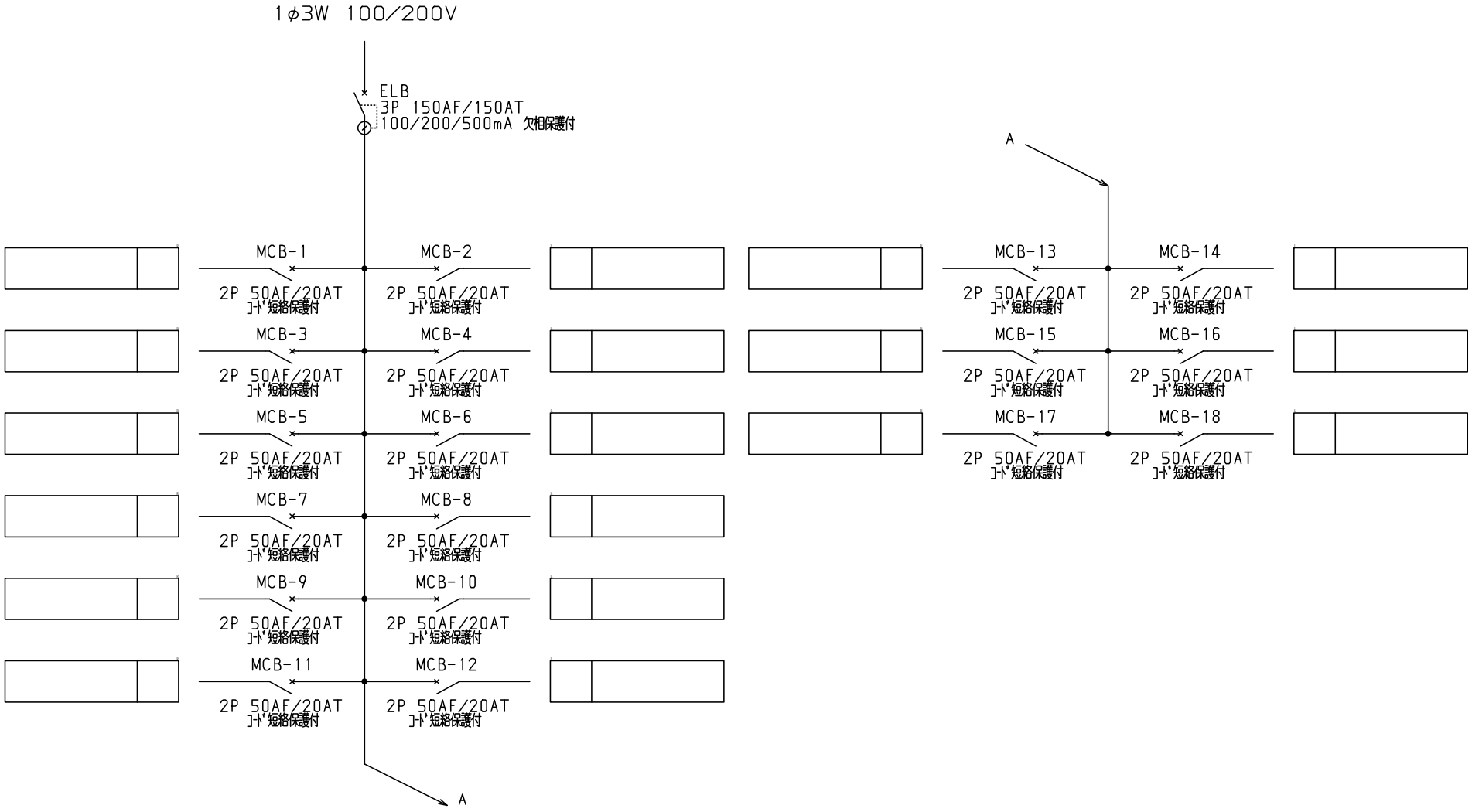

共通事項：１)電線サイズ記入箇所は圧着端子・キャップ付とする。
２)1φ３W回路２Pブレーカ電圧表示なきものは１００Vとする。
３)製作の都合上，回路名称の一部を省略している場合があります。

型式名	扉		ハンドル		承認	検図	製図	設計	キャビネット形式	露出／埋込	納入先	殿
	外函		塗装色		佐藤	渡辺	伊達	伊達	製図	三角法	品名	面数
	中板								2015/2/1			
									テンパール工業株式会社		図番	LTG15B18 [2/2]

ECAD