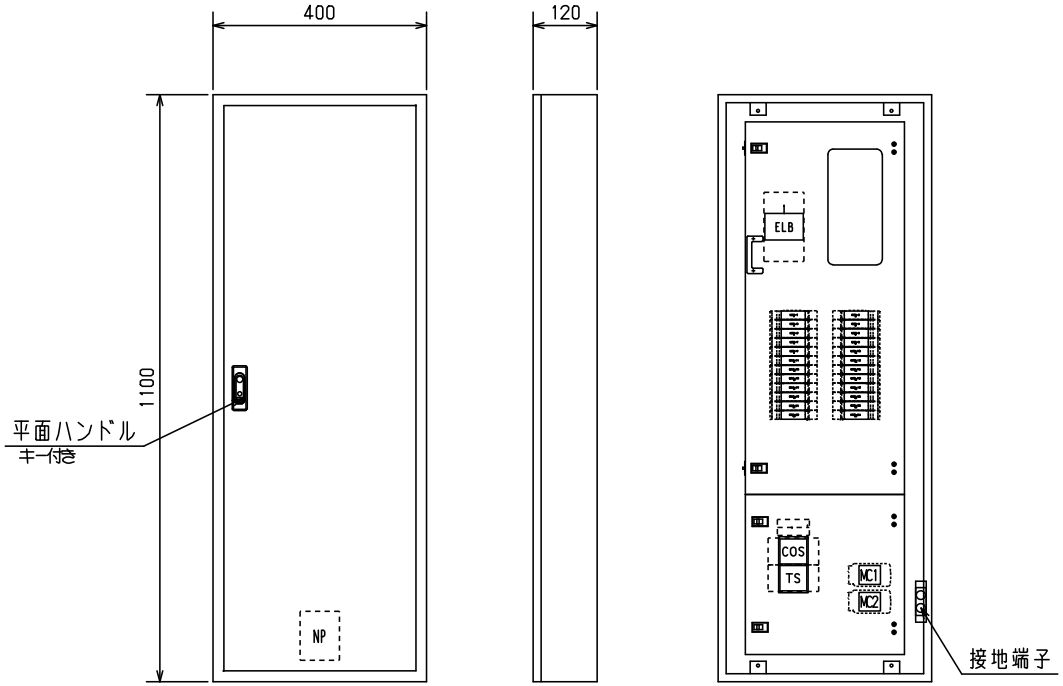

No.	機器番号	部品名称	定格	形式	メーカー	個数
1	MCB-5～MCB-24	配線用遮断器	2P1E 30/20AT	BC-1NA	テンパール	20
2	MCB-1～MCB-4	配線用遮断器	2P2E 30/20AT	BC-2NA	テンパール	4
3	ELB	漏電遮断器	3P 125AF/100AT 100/200/500mA 欠相保護付	GBU-123.1EC	テンパール	1
4	MC1～MC2	電磁接触器	AC100V 13A (AC1級定格 20A) 1a	MP-10S	テンパール	2
5	TS	タイムスイッチ	AC100-200V 15A	TB15601K	パナソニック	1
6	COS	コントロールユニット	AC100・200V 2A	AC2ETA	内外電機	1

パールテクトブレーカ部の充電部の絶縁距離は
空間4mm，沿面6mmのJSIA規格を適用しています。

									キャビネット形式	露出／埋込	納入先		殿
									屋内壁掛形	露出			
型式名	扉	スチール t1.6	ハンドル	平面ハンドル	承認	検図	製図	設計	製図	三角法	品名		面数
	外函	スチール t1.6	塗装色	2.5Y9/1	佐藤	渡辺	伊達	伊達	2015/2/1	1/10			
LTG10T24T1M2	中板								テンパール工業株式会社		図番	LTG10T24T1M2 [1/3]	
	日東	B12-411C.											

ECAD

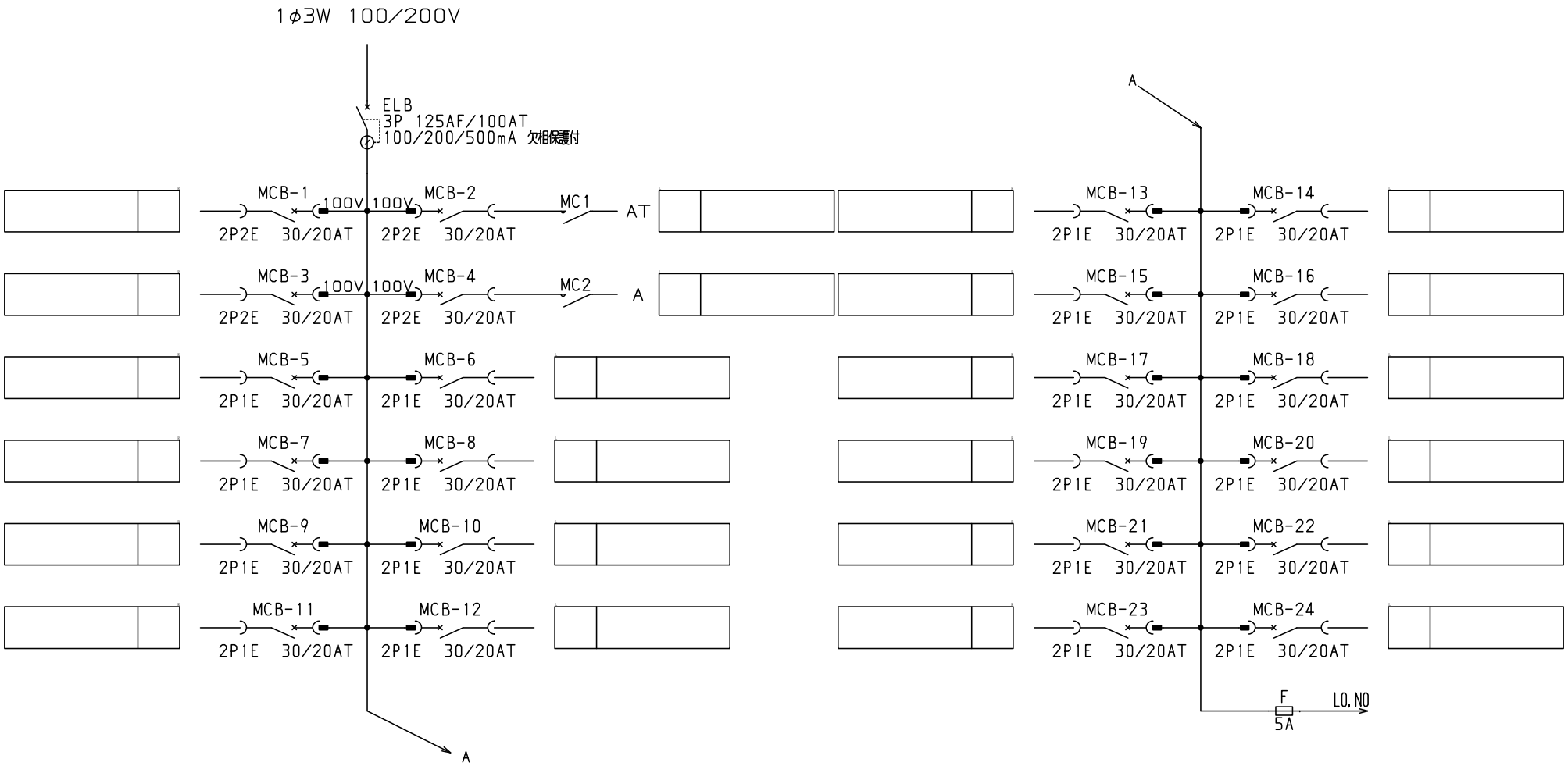

共通事項：１)電線サイズ記入箇所は圧着端子・キャップ付とする。
２)１φ３Ｗ回路２Ｐブレーカ電圧表示なきものは１００Ｖとする。
３)製作の都合上，回路名称の一部を省略している場合があります。

									キャビネット形式	露出／埋込	納入先		殿
型式名	扉		ハンドル		承認	検図	製図	設計	製図	三角法	品名		面数
	外函		塗装色		佐藤	渡辺	伊達	伊達	2015/2/1				
	中板								デンパール工業株式会社		図番	LTG10T24T1M2 [2/3]	

ECAD

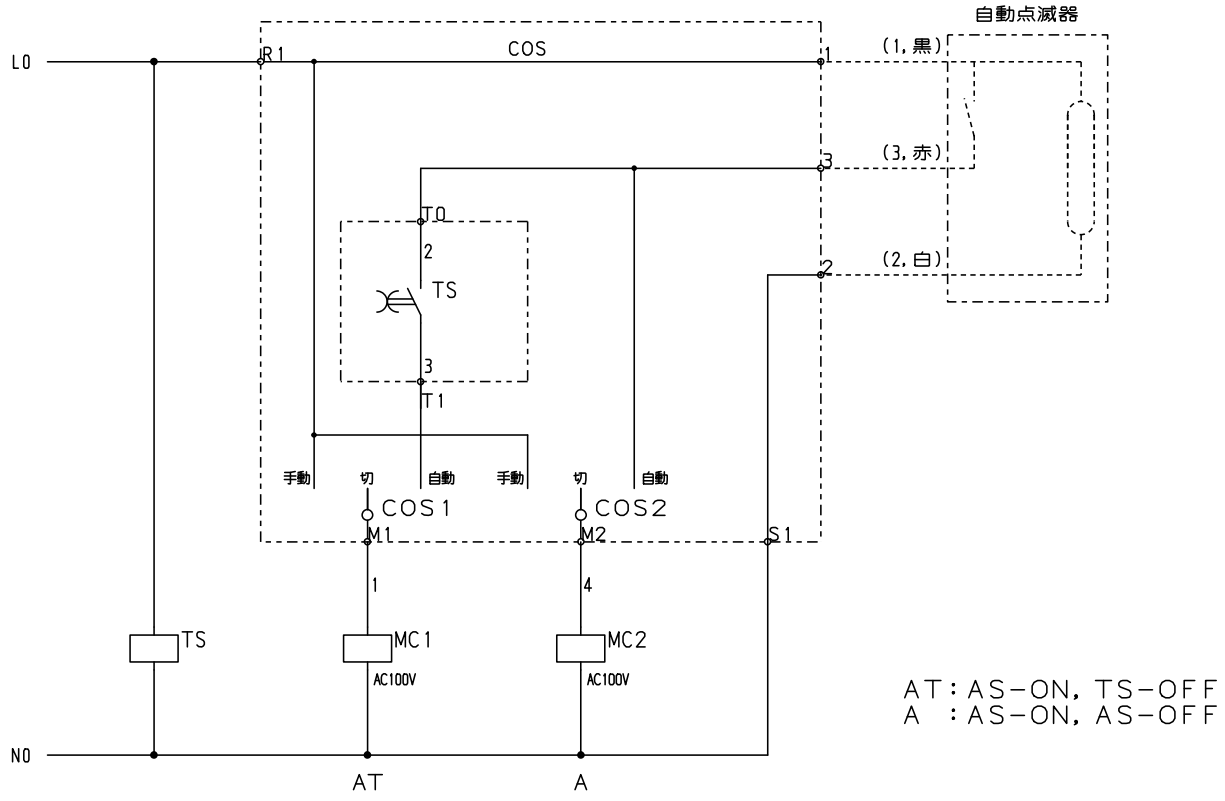

共通事項：１)電線サイズ記入箇所は圧着端子・キャップ付とする。
２)１φ３Ｗ回路２Ｐブレーカ電圧表示なきものは１００Ｖとする。
３)製作の都合上，回路名称の一部を省略している場合があります。

キャビネット形式	露出／埋込	納入先	殿

型式名	扉		ハンドル		承認	検図	製図	設計	製図	三角法	品名		面数	
	外函		塗装色		佐藤	渡辺	伊達	伊達	2015/2/1					
	中板								テンパール工業株式会社		図番	LTG10T24T1M2　[3/3]		

ECAD