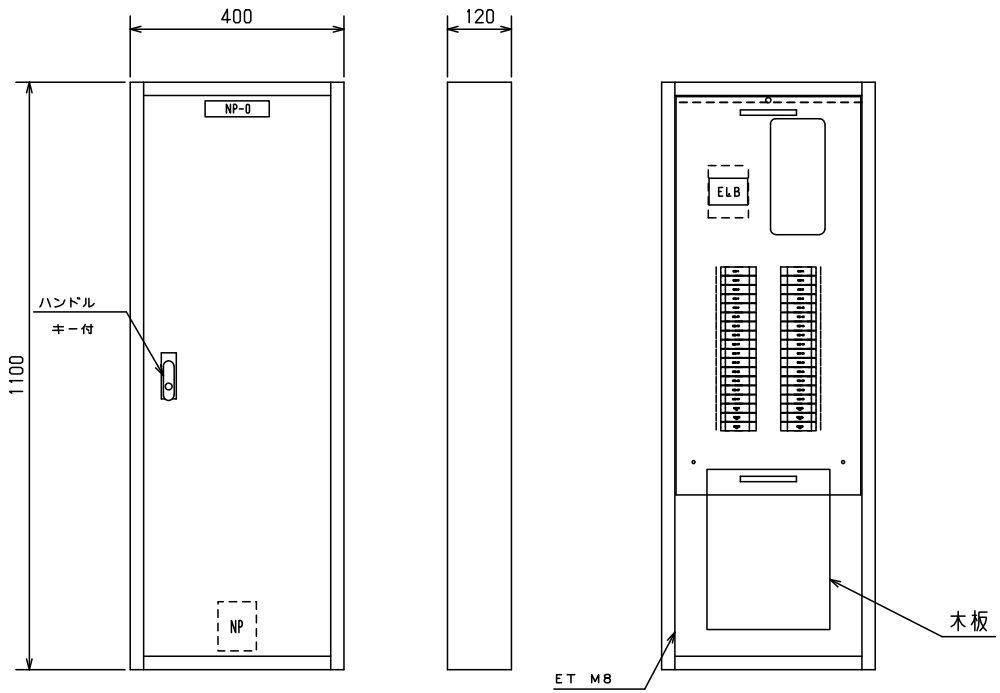

No.	機器番号	部品名称	定格	形式	メーカー	個数
1	MCB-7～MCB-36	配線用遮断器	2P1E 30/20AT	B-1N-2	テンパール	30
2	MCB-1～MCB-6	配線用遮断器	2P2E 30/20AT	B-2N-2	テンパール	6
3	ELB	漏電遮断器	3P 50AF/50AT 30mA 欠相保護付	GBU-53.1KC	テンパール	1

									キャビネット形式	露出／埋込	納入先		
									屋内壁掛形	露出			殿
型式名	扉	スチール t1.2	ハンドル	平面ハンドル	承認	検図	製図	設計	製図	三角法	品名		面数
	外函	スチール t1.2	塗装色	2.5Y9/1	新出	田戸	伊達	伊達	2011/4/1	1/10			
	中板								テンパール工業株式会社		図番	LCG05P36K3 [1/2]	
LCG05P36K3	テンパール	CC1140-12											

ECAD

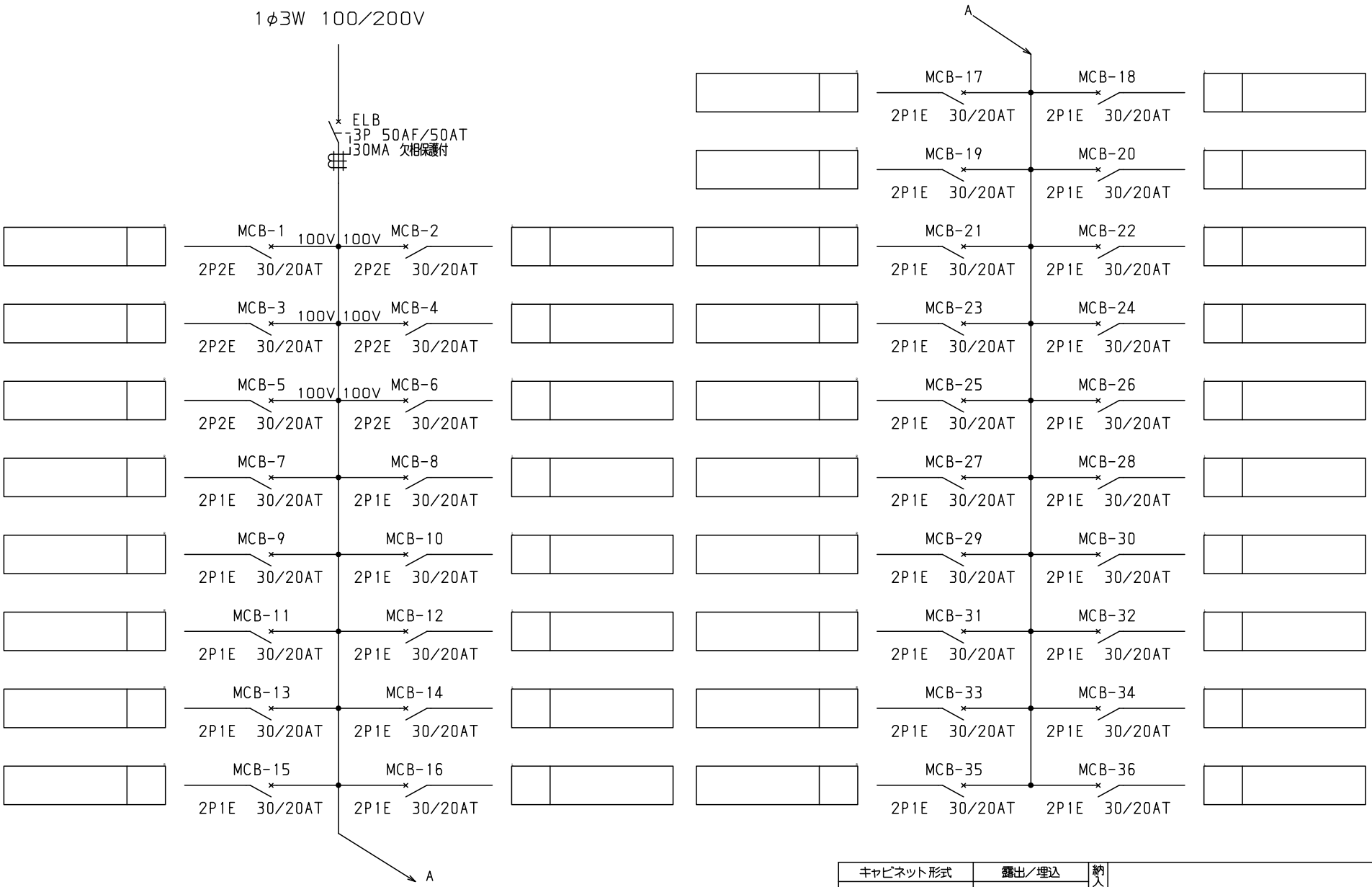

キャビネット形式	露出／埋込	納入先	殿

型式名	扉		ハンドル		承認	検図	製図	設計	製図	三角法	品名		面数	
	外函		塗装色		新出	田戸	伊達	伊達	2011/4/1					
	中板								テンパール工業株式会社		図番	LCG05P36K3 [2/2]		

ECAD