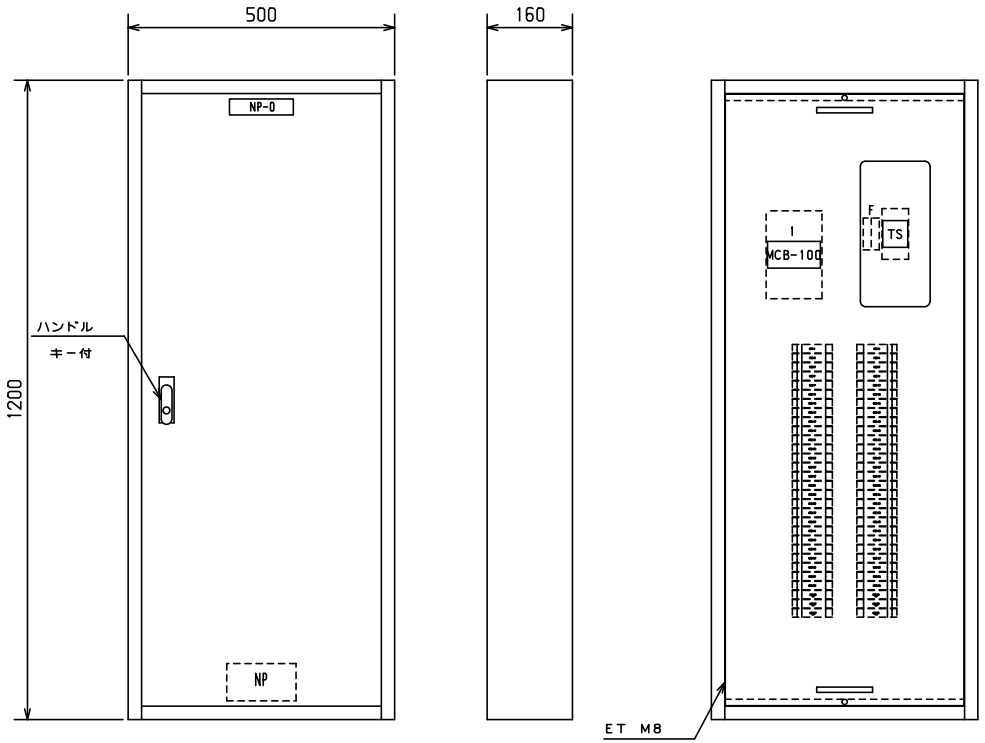

No.	機器番号	部品名称	定格	形式	メーカー	個数
1	MCB-7～MCB-60	配線用遮断器	2P1E 30/20AT	B-1N-2	テンパール	54
2	MCB-1～MCB-6	配線用遮断器	2P2E 30/20AT	B-2N-2	テンパール	6
3	MCB-100	配線用遮断器	3P 225AF/200AT 欠相保護付	BU-223.1EA	テンパール	1
4	TS	タイムスイッチ	AC100-200V 15A	TB15601K	パナソニック電工	1

									ボックス形式	露出／埋込	納入先		
									屋内壁掛形	露出			殿
型式名	扉	スチール t1.2	ハンドル	平面ハンドル	承認	検図	製図	設計	製図	三角法	品名	LCB20P60TS	面数 1
	外函	スチール t1.2	塗装色	2.5Y9/1					2009/1/21	1/10			
LCB20P60TS	中板								テンパール工業株式会社		図番	LCB20P60TS [1/4]	
	テンパール	CC1250-16											

ECADV8

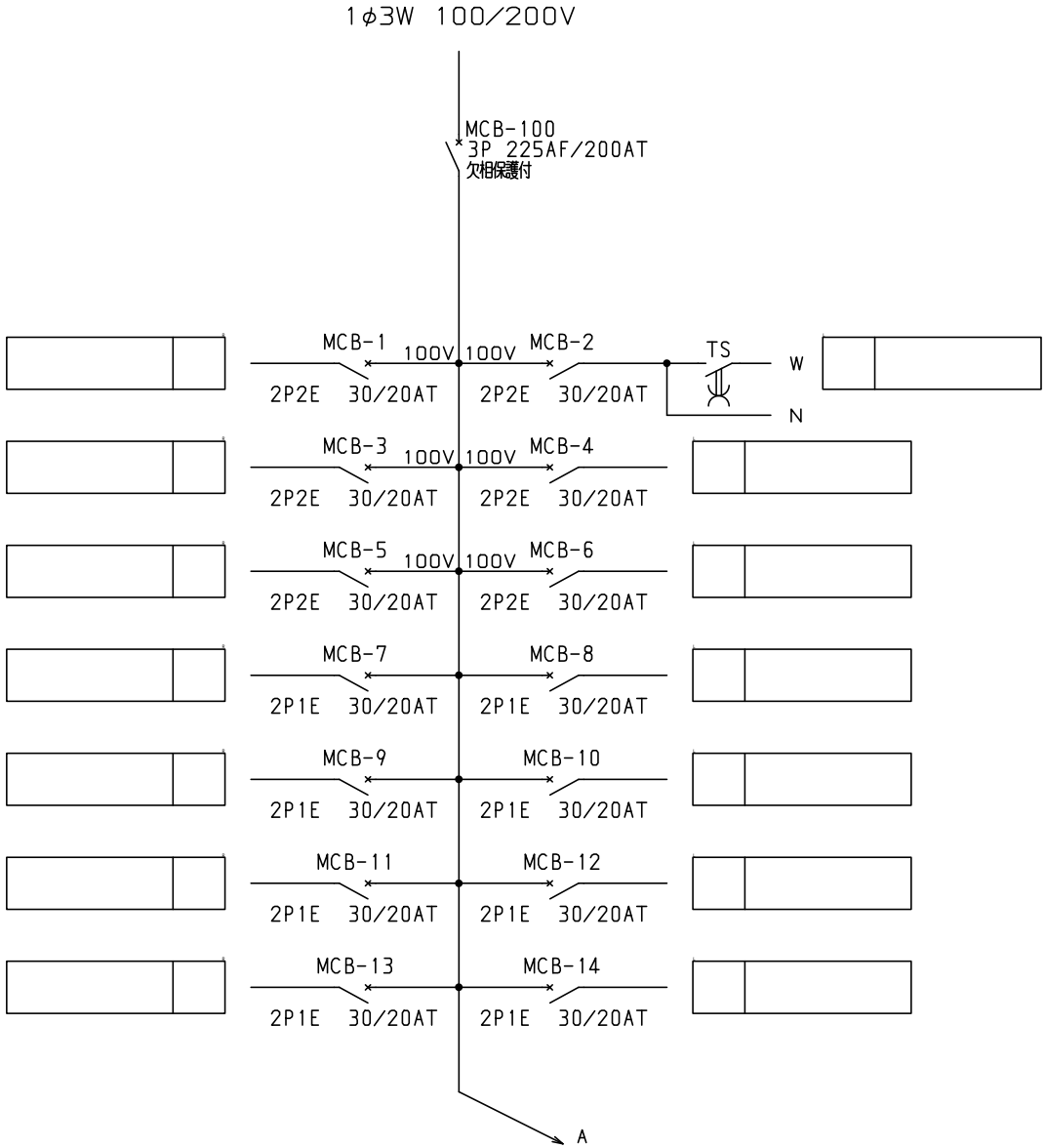

ボックス形式	露出／埋込	納入先	殿

型式名	扉		ハンドル		承認	検図	製図	設計	製図	三角法	品名	LCB20P60TS	面数	1
	外函		塗装色						2009/1/21					
	中板								テンパール工業株式会社		図番	LCB20P60TS [2/4]		

ECADV8

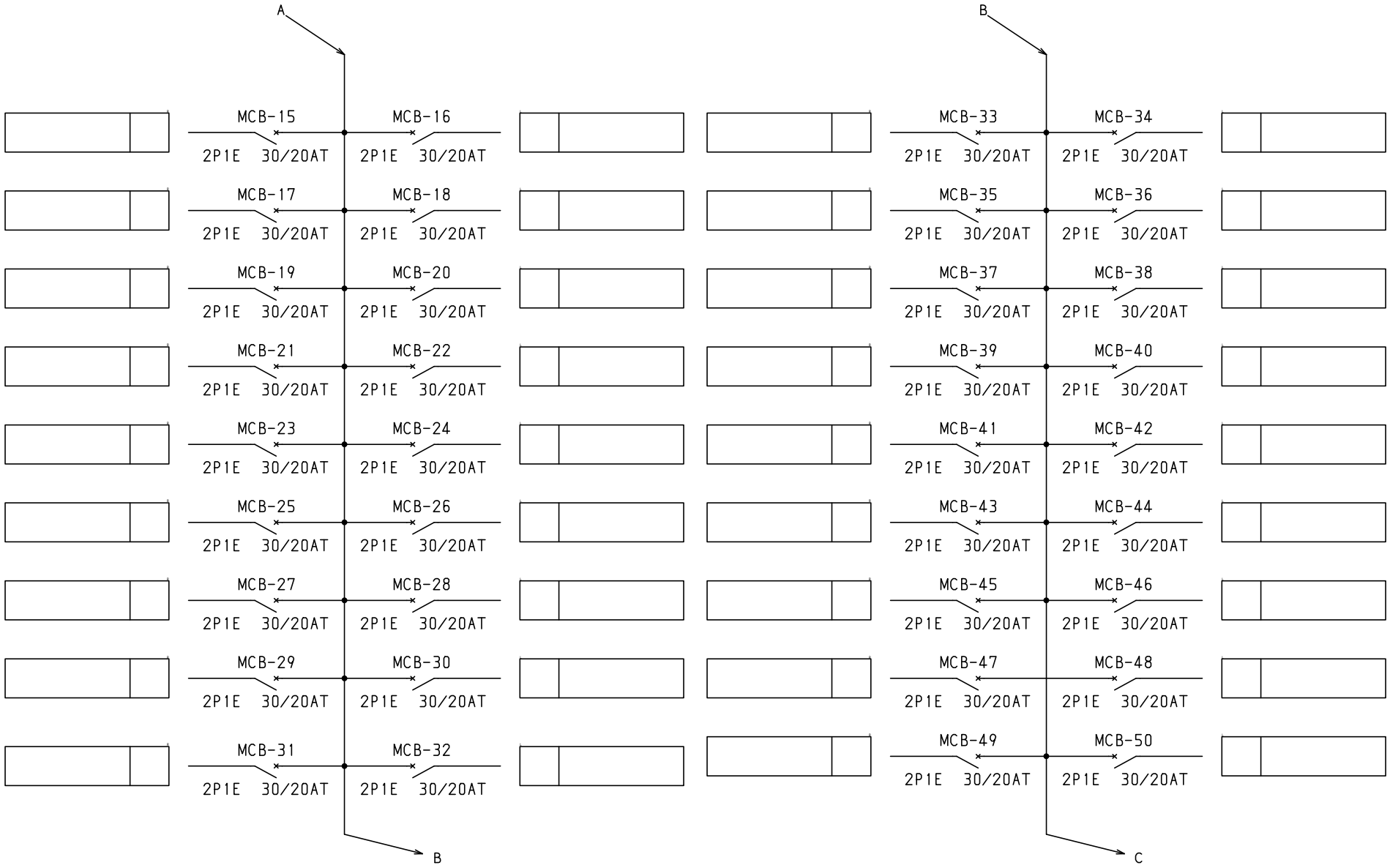

ボックス形式	露出／埋込	納入先	殿

型式名	扉		ハンドル		承認	検図	製図	設計	製図	三角法	品名	LCB20P60TS	面数	1
	外函		塗装色						2009/1/21					
	中板								テンパール工業株式会社		図番	LCB20P60TS [3/4]		

ECADV8

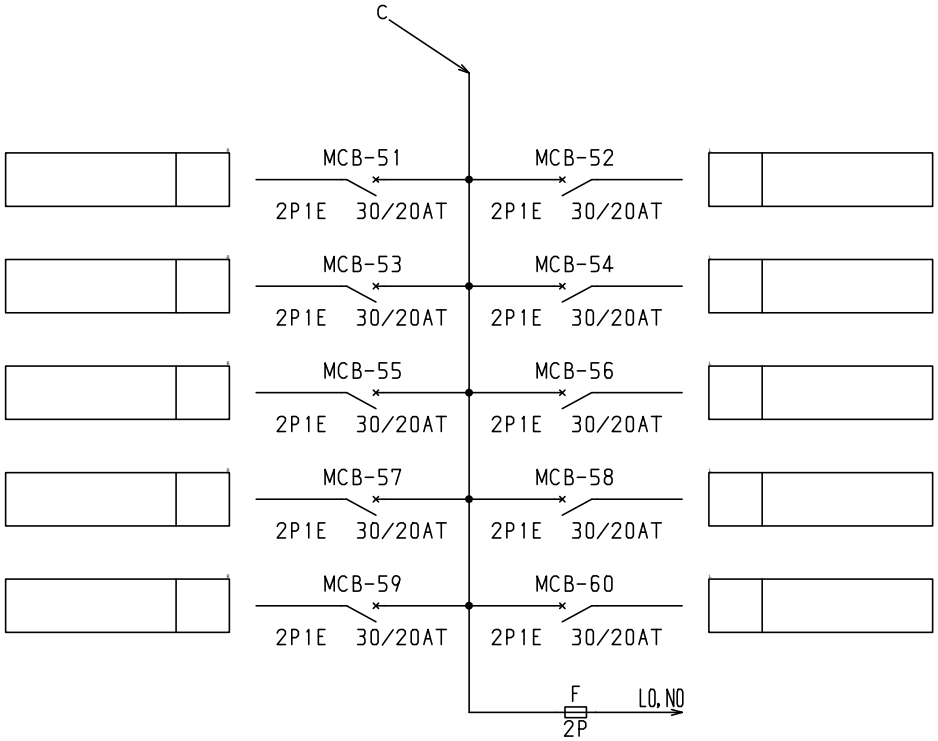

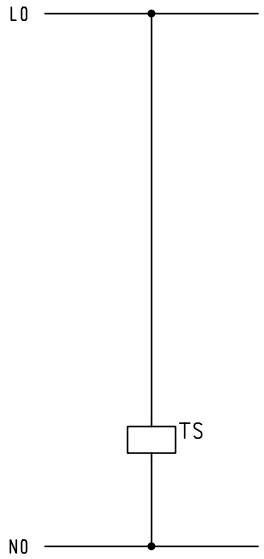

									ボックス形式	露出／埋込	納入先			殿
型式名	扉		ハンドル		承認	検図	製図	設計	製図	三角法	品名	LCB20P60TS	面数	1
	外函		塗装色						2009/1/21					
	中板								テンパール工業株式会社		図番	LCB20P60TS [4/4]		

ECADV8