| 電線色 | L1 | N | L2 | 面 |
|---|---|---|---|---|
| | 赤 | 白 | 黒 | |

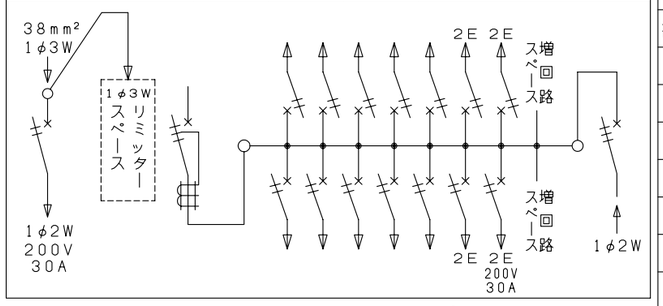


最大入線　38mm²

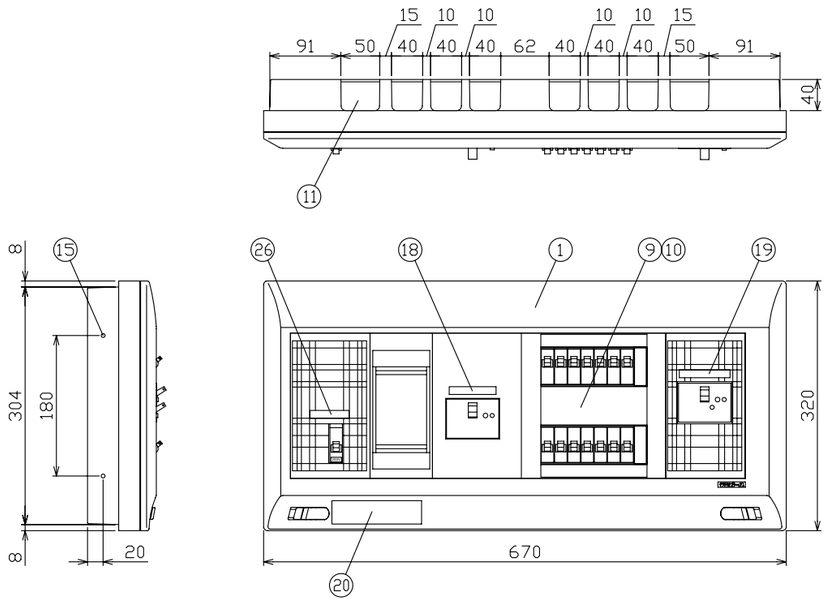


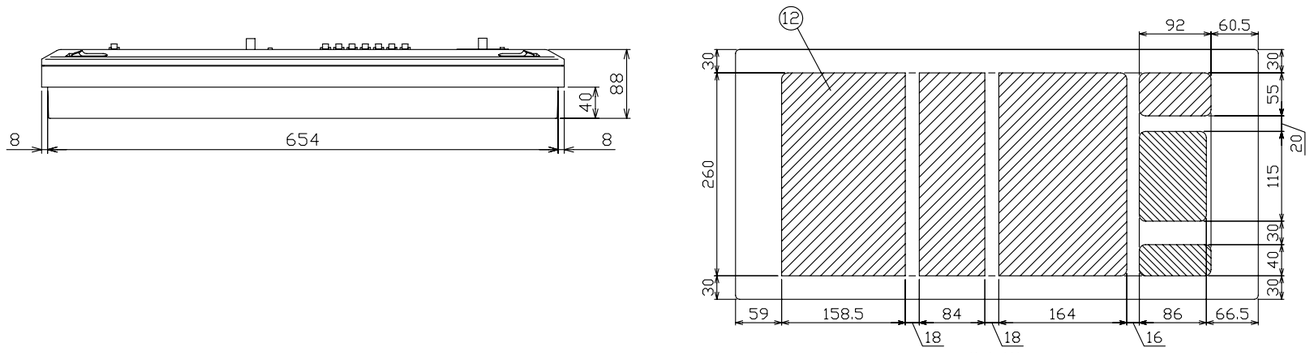


配線孔寸法図

| 御納入先 | | |
|---|---|---|
| | | 様 |
| 符号 | 部分品名 | 備考 |
| 1 | キャビネット | スチロール樹脂　UL-94 V-2 |
| 2 | 母線 | 銅板　60A容量（分岐30A容量） |
| 3 | 主幹用漏電遮断器 | 60AF　B,C, 5,0kA 30mA高速形 |
| 4 | 配線用遮断器 | 30AF　B,C, 2,5kA コード短絡保護機能付 |
| 5 | 充電部しゃへい板 | ポリプロピレン樹脂 |
| 6 | 200V切替板 | 銅板　30A 容量 |
| 7 | リミッター取付板 | 175 x 75 x t15 |
| | リミッター用電線 | 600V EM-IE 電線　14mm² 付属 |
| 9 | 回路銘板 | キャビネットカバー表面に貼付 |
| 10 | 100-200V切替説明書 | キャビネットカバー裏面に貼付 |
| 11 | 配線孔 | ノックアウト式 |
| 12 | 配線孔 | ////// 部開口, \\\\\\ 部ノックアウト式 |
| 13 | 本体取付ネジ | 4 - φ4,5 x 30 |
| 14 | | |
| 15 | 半埋込取付用サイドノック | 4 - φ5 |
| 16 | 速結式アース中継端子 | M 5 x 2 , 速結端子10P |
| 17 | | |
| 18 | 商用電源側シール | キャビネットカバー表面に貼付 |
| 19 | 太陽電池側シール | キャビネットカバー表面に貼付 |
| 20 | 停電時復旧手順シール | キャビネットカバー表面に貼付 |
| 21 | 単2連系施工シール | 端子カバー表面に貼付 |
| 22 | 太陽光電池側配線用遮断器 | 50AF　B,C, 5,0kA |
| 23 | 端子台 | 日東工業（株）製 TBF-103 端子ネジM8 |
| 24 | 電線（端子台～リミッター） | 600V EM-IE 電線　14mm² |
| 25 | 電気温水器用配線用遮断器 | 30AF　B,C, 2,5kA コード短絡保護機能付 |
| 26 | 温水器用シール | キャビネットカバー表面に貼付 |

その他、細目はJISC8328(住宅用分電盤）及び、JWDS0007（住宅用分電盤）による。

回路銘板

| | | | |
|---|---|---|---|
| 1 | 5 | 9 | 13 |
| 3 | 7 | 11 | 15 |
| 2 | 6 | 10 | 14 |
| 4 | 8 | 12 | 16 |

| 備考 | 温水器用開閉器 | リミッタースペース | 主開閉器 | 一次送り回路 | 分岐開閉器数 | | | | 太陽光側開閉器 |
|---|---|---|---|---|---|---|---|---|---|
| 主幹用漏電遮断器 | 安全ブレーカ | | 漏電遮断器 | | 安全ブレーカ | 安全ブレーカ | 安全ブレーカ | 増回路スペース | 配線用遮断器 |
| 太陽光側配線用遮断器 | 2P2E | | 3P3E | PE　A | 2P1E 20A | 2P2E 20A | 2P2E 30A | | 3P2E |
| 単3中性線欠相保護付（過電圧検出リード線付） | (200V) 30A | 有 | 60A | - | 10 | 3 | (200V)（IH用） 1 | 2 | 30A |
| 定格動作過電圧　135V | B-2N | | GBU-63EC | | B-1N | B-2N | B-2N | | BU-53·1ECS |
| 定格過電圧動作時間　1秒以内 | | | | | | | | | |

| 分電盤定格 | | キャビネット仕様(露出・半埋込兼用形) | |
|---|---|---|---|
| 相線式 | 1φ3W | 材質 | 難燃性合成樹脂（自己消火性） |
| 定格電流 | 60A | 色彩 | マンセル 8GY9,7/0,2 |

| 尺度 | ／ | | | |
|---|---|---|---|---|
| 日付 | 年 | 月 | 日 | |
| 承認 | 検図 | 設計 | 製図 | |
| 今本 | 羽生 | 品田 | 上木 | |

テンパール工業株式会社

図番

住宅用分電盤

型式　YLG36142IT2B3L（太陽光発電システム+IHクッキングヒーター+温水器用）

0-09-7