電線色	L	N		面
	赤	白		

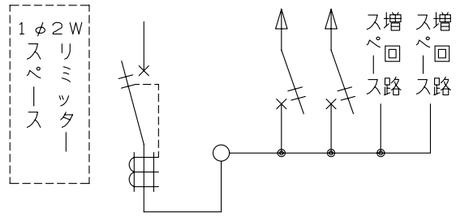

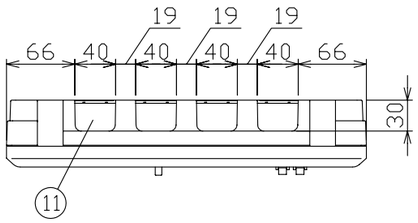

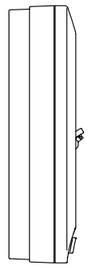

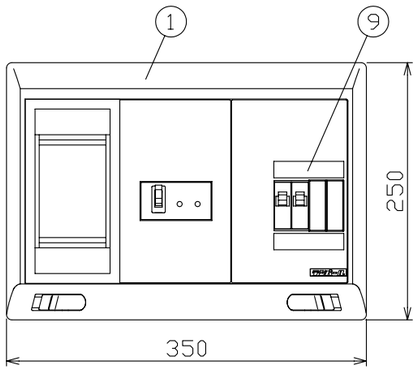

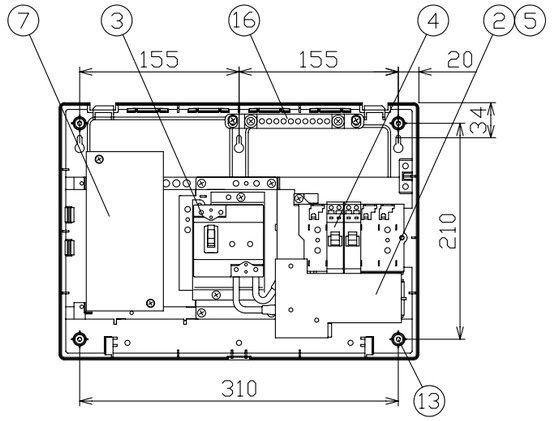

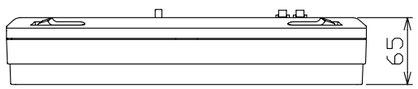

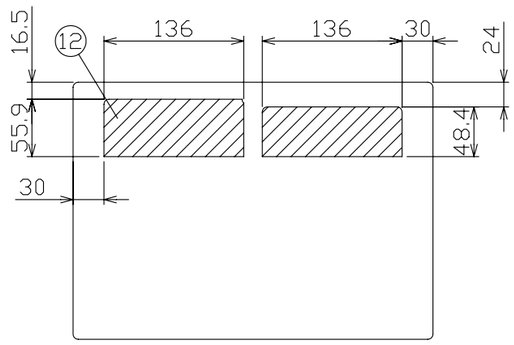

配線孔寸法図

御納入先	
	様

符号	部分品名	備考
1	キャビネット	スチロール樹脂 UL-94 V-2
2	母線	銅板 30A容量（分岐30A容量）
3	主幹用漏電遮断器	30AF B,C, 2,5kA 30mA 高速形
4	配線用遮断器	30AF B,C, 2,5kA コード短絡保護機能付
5	充電部しゃへい板	ポリプロピレン樹脂
6		
7	リミッター取付板	155 x 75 x t15
	リミッター用電線	600V EM-IE 電線 8mm² 付属
9	回路銘板	キャビネットカバー表面に貼付
10		
11	配線孔	ノックアウト式
12	配線孔	////// 部開口
13	本体取付ネジ	4 - φ4,5 x 30
14		
15		
16	速結式アース中継端子	M 5 x 2 , 速結端子10P
17		
18		
19		

その他、細目はJISC8328(住宅用分電盤）及び、JWDS0007（住宅用分電盤）による。

回路銘板

1	3
2	4

備考	リミッタースペース	主開閉器 漏電遮断器	一次送り回路	分岐開閉器数 安全ブレーカ			増回路スペース	付属機器取付スペース
		2P2E	P E A	2P1E 20A	P E A	P E A		
	有	30 A GB-2EC	-	2 B-1N			2	-

分電盤定格		キャビネット仕様（露出形）	
相線式	1φ2W	材質	難燃性合成樹脂（自己消火性）
定格電流	30 A	色彩	マンセル 8GY9,7/0,2
定格電圧	100 V		

尺度	/			図番
日付	年 月 日			
承認	検図	設計	製図	
今本	羽生	品田	長力	住宅用分電盤
テンパール工業株式会社				型式 YLG23022S

A-08-3

1	-	YLG23022S