<温水器用回路>

・配線：L1(赤)−L2(黒)

電線色	L1	N	L2	面
	赤	白	黒	

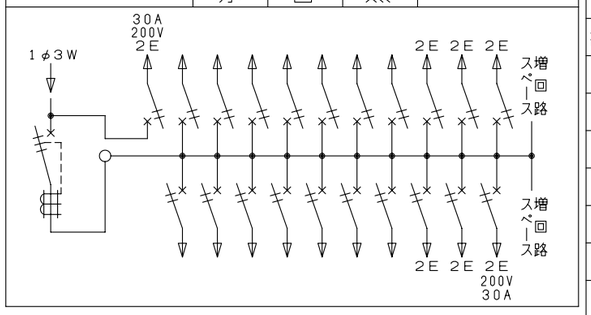

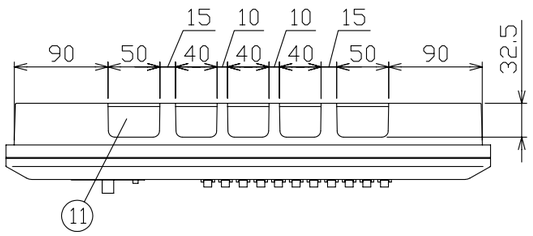

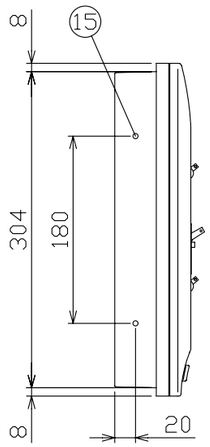

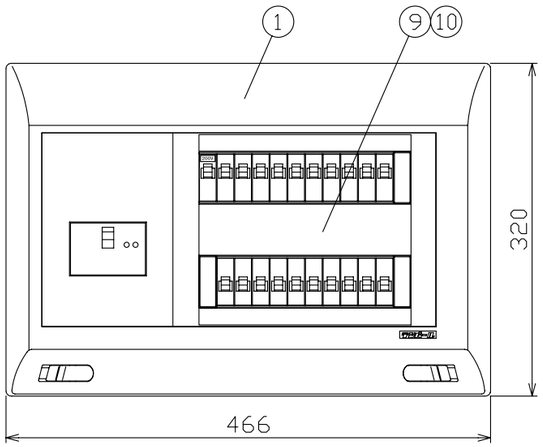

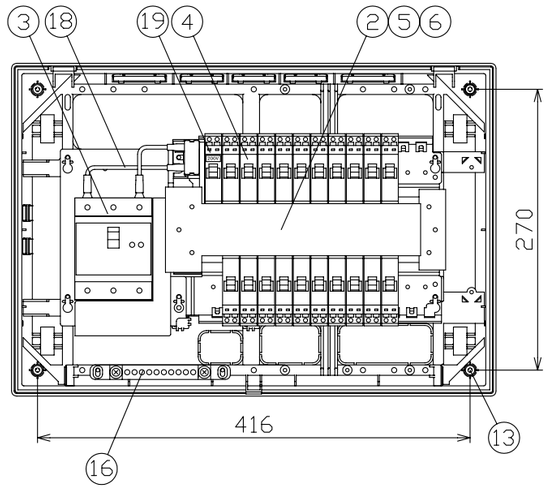

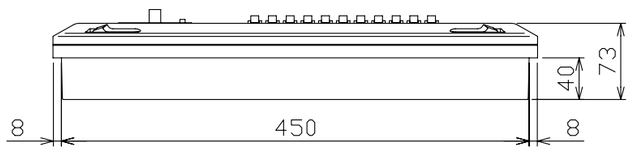

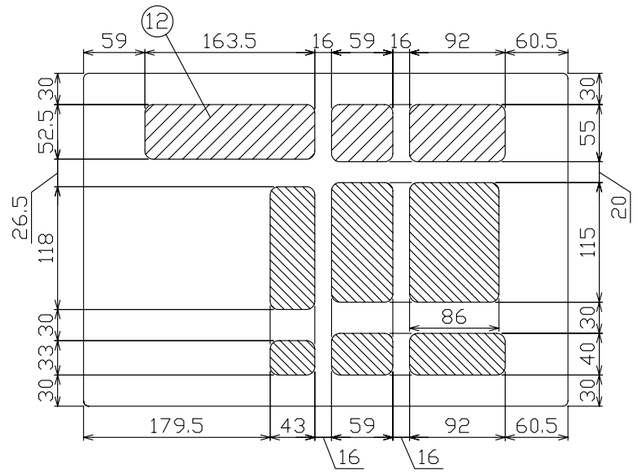

配線孔寸法図

御納入先		
		様
符号	部分品名	備考
1	キャビネット	スチロール樹脂 UL-94 V-2
2	母線	銅板 100A容量（分岐30A容量）
3	主幹用漏電遮断器	75AF B,C, 5,0kA 30mA高速形
4	配線用遮断器	30AF B,C, 2,5kA コード短絡保護機能付
5	充電部しゃへい板	ポリプロピレン樹脂
6	200V切替板	銅板 30A 容量
7		
8		
9	回路銘板	キャビネットカバー表面に貼付
10	100-200V切替説明書	キャビネットカバー裏面に貼付
11	配線孔	ノックアウト式
12	配線孔	////// 部開口, \\\\\\ 部ノックアウト式
13	本体取付ネジ	4 - φ4,5 x 30
14		
15	半埋込取付用サイドノック	4 - φ5
16	速結式アース中継端子	M 5 x 2 , 速結端子10P
17		
18	電線（分岐部端子台〜主幹）	600V HIV電線 φ2mm
19	電気温水器用配線用遮断器	30AF B,C, 2,5kA コード短絡保護機能付

カバー式外面操作形とする。
その他、細目はJISC8328(住宅用分電盤）及び、JWDS0007（住宅用分電盤）による。

回路銘板

温水器	3	7	11	15	19
1	5	9	13	17	21
	4	8	12	16	20
2	6	10	14	18	22

備考	リミッタースペース	主開閉器 漏電遮断器	温水器用開閉器 安全ブレーカ	分岐開閉器数 安全ブレーカ	安全ブレーカ	安全ブレーカ	増回路スペース	付属機器取付スペース
主幹用漏電遮断器 単3中性線欠相保護付 (過電圧検出リード線付) 定格動作過電圧 135V 定格過電圧動作時間 1秒以内		3P2E	2P2E	2P1E 20A	2P2E 20A	2P2E 30A		
	−	75 A	(200V) 30 A	14	5	(200V) (IH用) 1	2	−
		GBU-73·1KC	B-2N	B-1N	B-2N	B-2N		

分電盤定格		キャビネット仕様（露出·半埋込兼用形）	
相線式	1φ3W	材質	難燃性合成樹脂（自己消火性）
定格電流	100 A	色彩	マンセル 8GY9,7/0,2

尺度	/			図番
日付	年 月 日			
承認	検図	設計	製図	
今本	羽生	品田	長力	住宅用分電盤
テンパール工業株式会社				型式 YG37202IB3C (電気温水器・IHクッキングヒーター用)

A-08-3