電線色	L1	N	L2	面
	赤	白	黒	

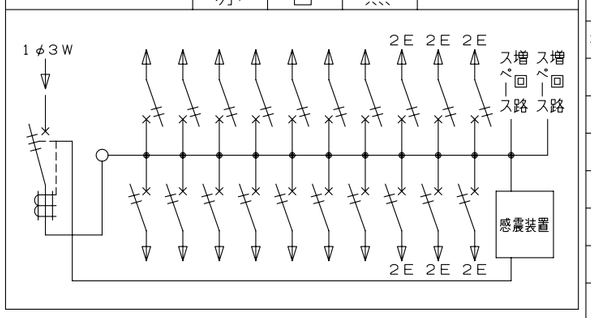

御納入先		
		様
符号	部分品名	備考
1	キャビネット	スチロール樹脂 UL-94 V-2
2	母線	銅板 60A容量（分岐30A容量）
3	主幹用漏電遮断器	60AF B,C, 5,0kA 30mA高速形
4	配線用遮断器	30AF B,C, 2,5kA コード短絡保護機能付
5	充電部しゃへい板	ポリプロピレン樹脂
6	200V切替板	銅板 30A 容量
7		
8		
9	回路銘板	キャビネットカバー表面に貼付
10	100-200V切替説明書	キャビネットカバー裏面に貼付
11	配線孔	ノックアウト式
12	配線孔	////部開口，\\\\部ノックアウト式
13	本体取付ネジ	4 - φ4,5 x 30
14		
15	半埋込取付用サイドノック	4 - φ5
16	速結式アース中継端子	M 5 x 2 , 速結端子10P
17	銘板	キャビネットカバー表面に貼付
18	注意シール	キャビネットカバー表面に貼付
19	感震センサー	ES-2

カバー式外面操作形とする。
その他、細目はJISC8328(住宅用分電盤）及び、JWDS0007（住宅用分電盤）による。

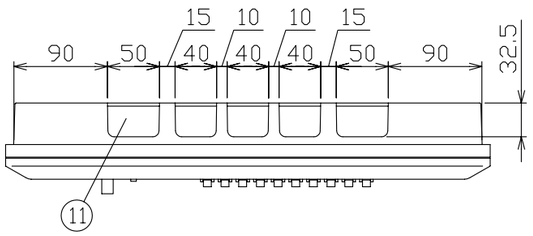

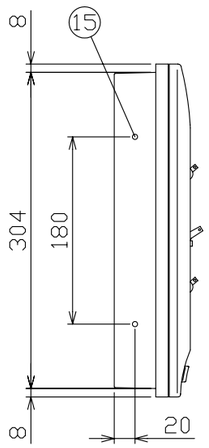

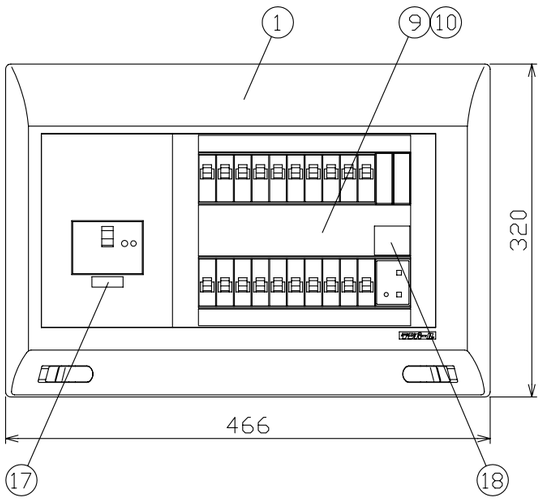

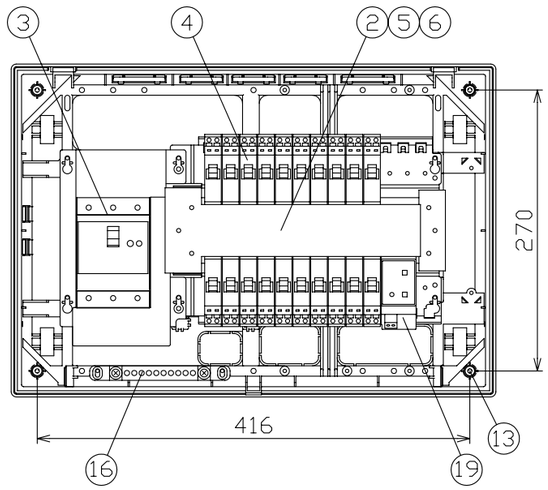

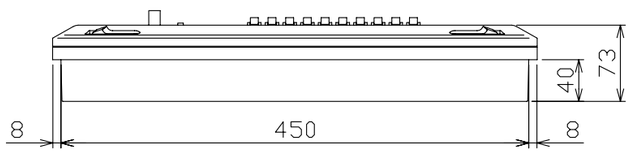

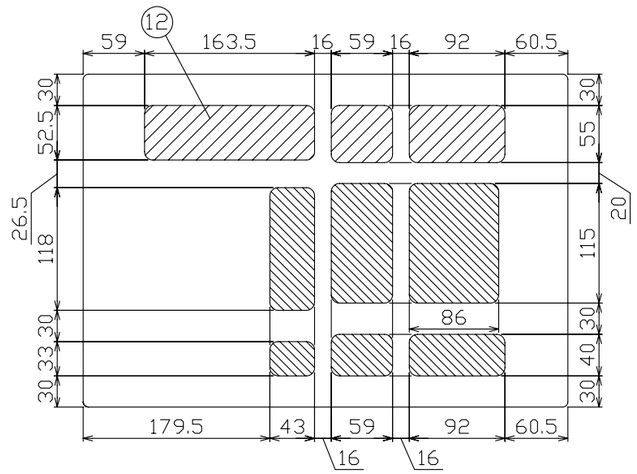

配線孔寸法図

回路銘板

1	5	9	13	17	21
3	7	11	15	19	22
2	6	10	14	18	
4	8	12	16	20	感震センサー

⑰銘板

地震遮断回路

⑱注意シール

- 地震波感知から3分後に回路を遮断します。
- 地震波感知から3分の間に停電が発生すると復電時に回路を遮断します。
- 停電後，8秒以内に地震波を感知すると，復電時回路を遮断します。

注）震度5強相当以上の地震があった場合，主幹ブレーカを自動遮断

備考	リミッタースペース	主開閉器	一次送り回路	分岐開閉器数			増回路スペース	付属機器取付スペース
主幹用漏電遮断器		漏電遮断器		安全ブレーカ	安全ブレーカ			
単3中性線欠相保護付		3P2E	PEA	2P1E 20A	2P2E 20A	PEA		
（過電圧検出リード線付）		(トリップコイル引外し装置付)						
定格動作過電圧 135V	—	60A	—	14	6		2	—
定格過電圧動作時間 1秒以内								
感震センサ用リード線付		GBU-63·1EC		B-1N	B-2N			

分電盤定格		キャビネット仕様（露出·半埋込兼用形）	
相線式	1φ3W	材質	難燃性合成樹脂（自己消火性）
定格電流	60A	色彩	マンセル 8GY9,7/0,2

尺度	／			図番
日付	年 月 日			
承認	検図	設計	製図	
今本	羽生	品田	上木	住宅用分電盤
テンパール工業株式会社				型式 YG36202ES2（感震機能付）

0-08-3