電線色	L_1	N	L_2	面
	赤	白	黒	

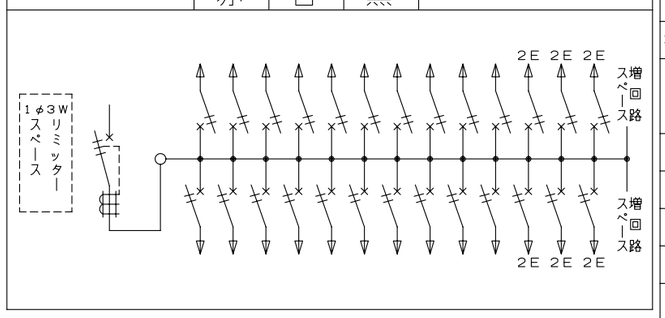

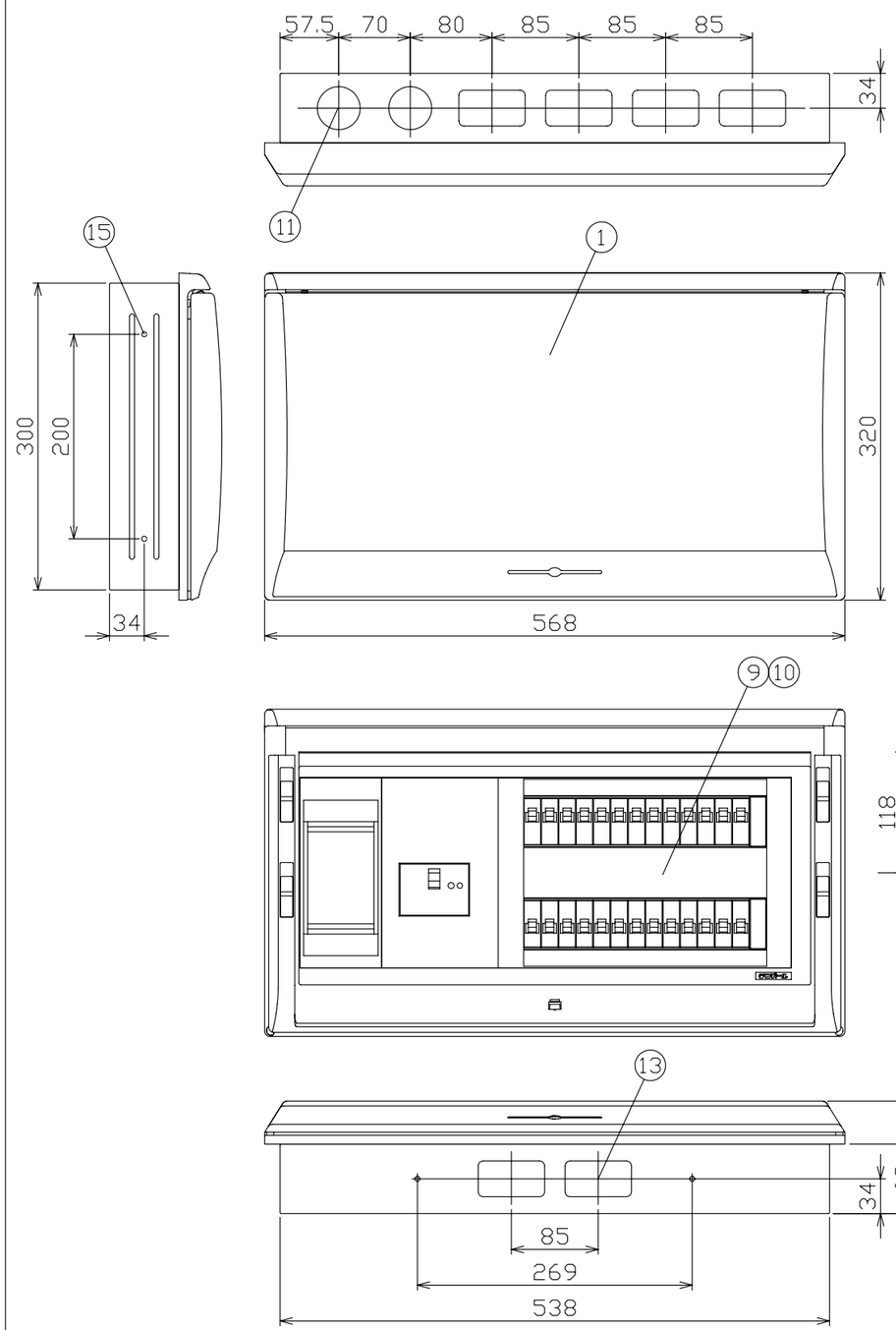

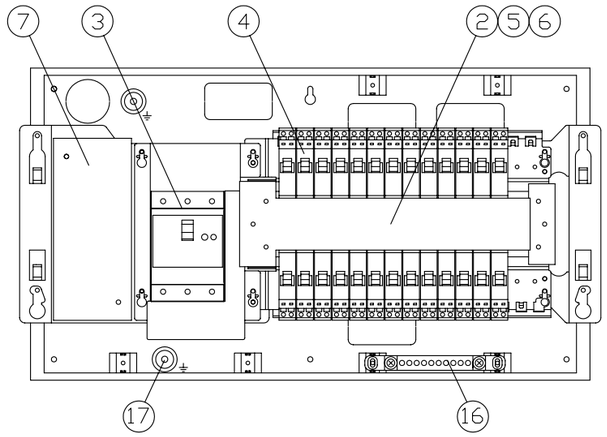

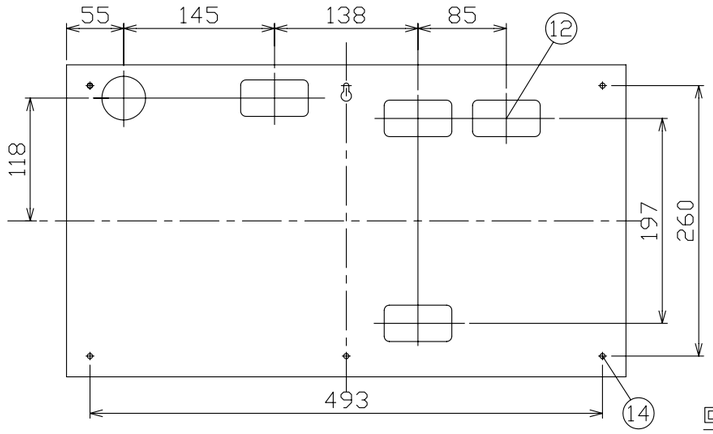

ケース底面ノックアウト図

御納入先	
	様

符号	部分品名	備考
1	キャビネット	電気亜鉛メッキ鋼板（ケース） スチロール樹脂（パネル）
2	母線	銅板　60A 容量（分岐30A容量）
3	主幹用漏電遮断器	60AF　B,C, 5,0kA　30mA 高速形
4	配線用遮断器	30AF　B,C, 2,5kA コード短絡保護機能付
5	充電部しゃへい板	ポリプロピレン樹脂
6	200V切替板	銅板　30A 容量
7	リミッター取付板	175 x 75 x t15
	リミッター用電線	600V EM-IE 電線　14mm² 付属
9	回路銘板	キャビネットカバー表面に貼付
10	100-200V切替説明書	キャビネットカバー裏面に貼付
11	配線用ノックアウト	2 - φ42 , 4 - 35 x 65
12	配線用ノックアウト	1 - φ42 , 4 - 35 x 65
13	配線用ノックアウト	2 - 35 x 65
14	本体取付穴	4 - φ5
15	取付用サイドノック	6 - φ5
16	速結式アース中継端子	M 5 x 2 , 速結端子10P
17	接地端子	M 6 x 2
18		

その他、細目はJISC8328(住宅用分電盤）及び、JWDS0007（住宅用分電盤）による。

回路銘板

1	5	9	13	17	21	25
3	7	11	15	19	23	27
2	6	10	14	18	22	26
4	8	12	16	20	24	28

備考	リミッタースペース	主開閉器 漏電遮断器 3P2E	一次送り回路 PEA	分岐開閉器数 安全ブレーカ 2P1E 20A	安全ブレーカ 2P2E 20A	PEA	増回路スペース	付属機器取付スペース
主幹用漏電遮断器 単3中性線欠相保護付 （過電圧検出リード線付） 定格動作過電圧　135V 定格過電圧動作時間　1秒以内	有	60A GBU-63·1EC	－	20 B-1N	6 B-2N		2	－

分電盤定格		キャビネット仕様（埋込形）	
相線式	1φ3W	材質	ボックス　鋼板　t1,2 カバー　難燃性合成樹脂（自己消火性）
定格電流	60A	色彩	ボックス マンセル 7,3Y9,2/0,7 カバー マンセル 8GY9,7/0,2

尺度	／			図番
日付	年　月　日			
承認	検図	設計	製図	
今本	羽生	品田	長力	

テンパール工業株式会社

住宅用分電盤

型式　MLG36262F

A-08-3