電線色	L1	N	L2	面
	赤	白	黒	

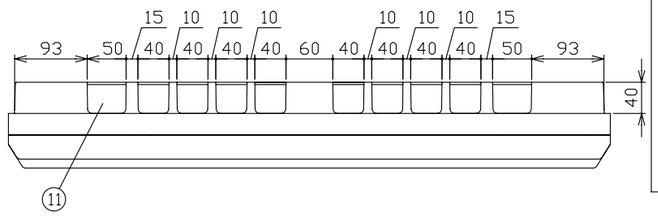

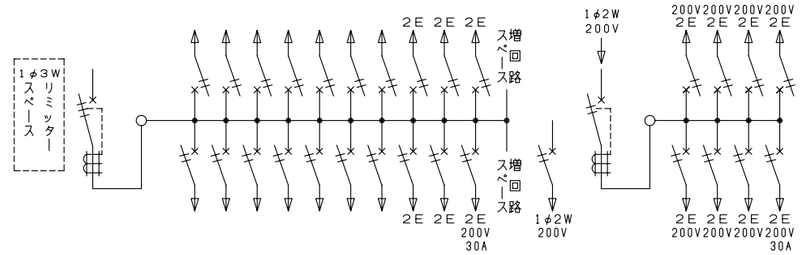

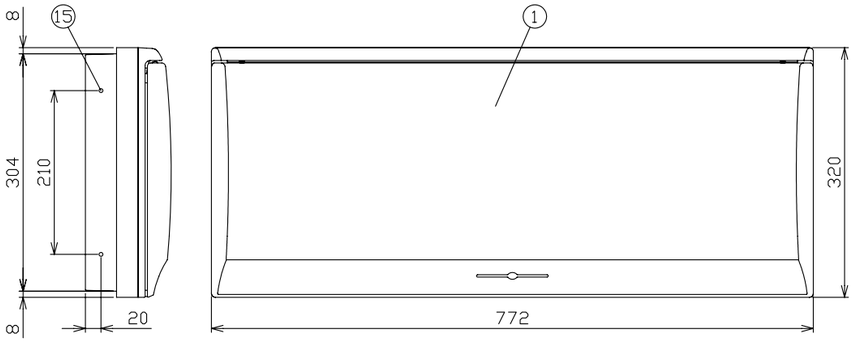

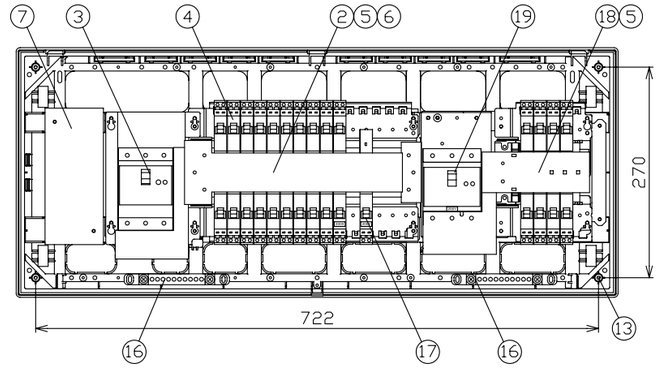

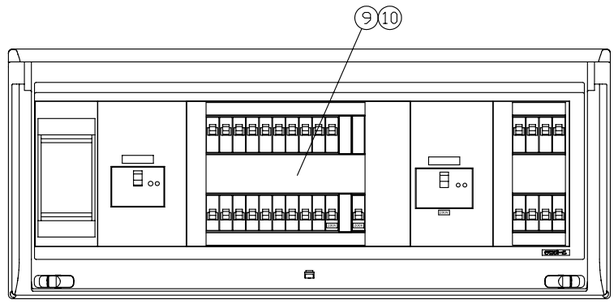

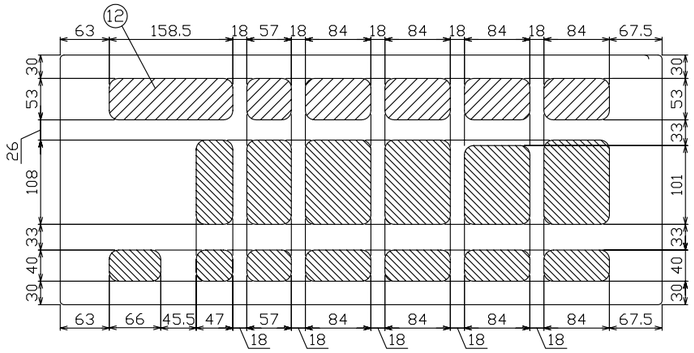

配線孔寸法図

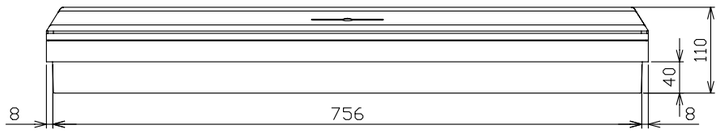

御納入先	様

符号	部分品名	備考
1	キャビネット	スチロール樹脂 UL-94 V-2
2	母線	銅板 60A容量（分岐30A容量）
3	主幹用漏電遮断器	50AF B,C, 5,0kA 30mA 高速形
4	配線用遮断器	30AF B,C, 2,5kA コード短絡保護機能付
5	充電部しゃへい板	ポリプロピレン樹脂
6	200V切替板	銅板 30A 容量
7	リミッター取付板	175 x 75 x t15
	リミッター用電線	600V EM-IE 電線 14mm² 付属
9	回路銘板	キャビネットカバー表面に貼付
10	100-200V切替説明書	キャビネットカバー裏面に貼付
11	配線孔	ノックアウト式
12	配線孔	////// 部開口, \\\\\\ 部ノックアウト式
13	本体取付ネジ	4 - φ4,5 x 30
14		
15	半埋込取付用サイドノック	4 - φ5
16	速結式アース中継端子	M 5 x 2 , 速結端子10P
17	エコキュート用配線用遮断器	30AF B,C, 2,5kA コード短絡保護機能付
18	母線	銅板 100A容量（分岐50A容量）
19	蓄熱用漏電遮断器	100AF B,C, 5,0kA 30mA高速形
20		

その他、細目はJISC8328(住宅用分電盤）及び、JWDS0007（住宅用分電盤）による。

回路銘板

1	5	9	13	17	21
3	7	11	15	19	
2	6	10	14	18	22
4	8	12	16	20	エコキュート

1	5
3	7
2	6
4	8

電灯回路							温水器回路	付属機器取付スペース	蓄熱回路						キャビネット仕様（露出･半埋込兼用形）
リミッタースペース	電灯回路主開閉器	分岐開閉器数				相線式	エコキュート用開閉器		蓄熱回路主開閉器	分岐開閉器数				相線式	材質
	漏電遮断器	安全ブレーカ	安全ブレーカ	安全ブレーカ	増回路スペース	1φ3W	安全ブレーカ		漏電遮断器	安全ブレーカ	安全ブレーカ		増回路スペース	1φ2W	色彩
	3P2E	2P1E 20A	2P2E 20A	2P2E 30A			2P2E		3P3E	2P2E 20A	2P2E 30A	PE A			
有	50 A	14	5	(200V) (IH用) 1	2	分電盤定格 60 A	(200V) 20 A	-	100 A	7	1	-	-	分電盤定格 100 A	
	GBU-53·1EC	B-1N	B-2N	B-2N			B-2N		GB-103KC	B-2N	B-2N				

材質	難燃性合成樹脂（自己消火性）			
色彩	マンセル 8GY9,7/0,2			

尺度	／			図番
日付	年 月 日			
承認	検図	設計	製図	
今本	羽生	品田	上木	
テンパール工業株式会社				住宅用分電盤
				型式 MLG35222DA37 (エコキュート・IHクッキングヒーター・電灯・コンセント・パネルヒーター用)

A-08-3