電線色	L1	N	L2	面
	赤	白	黒	

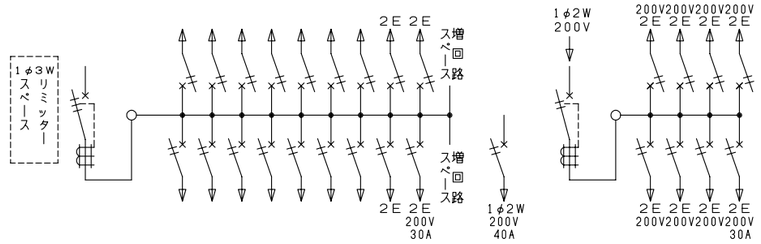

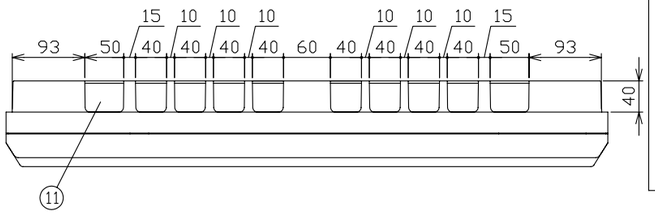

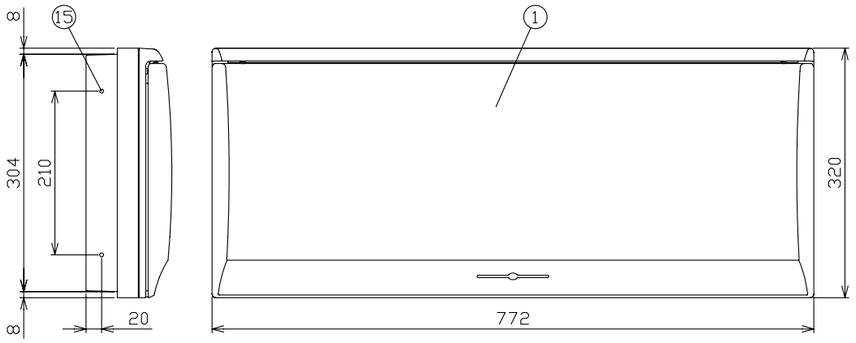

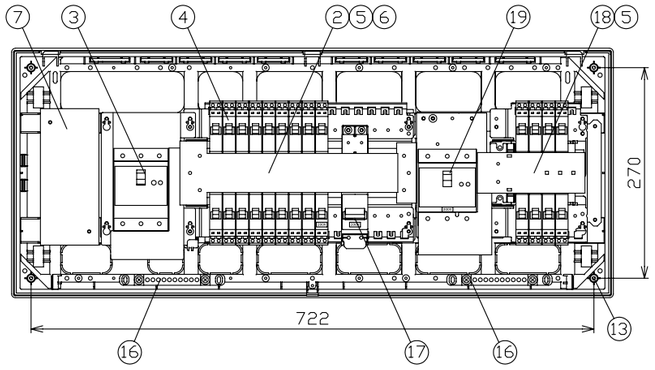

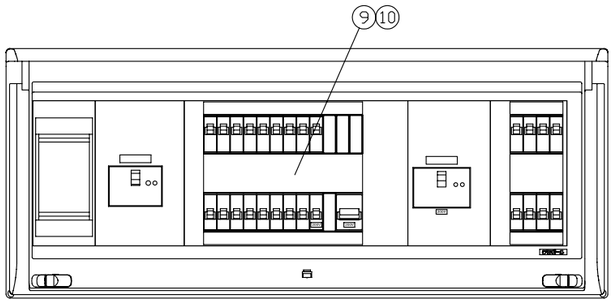

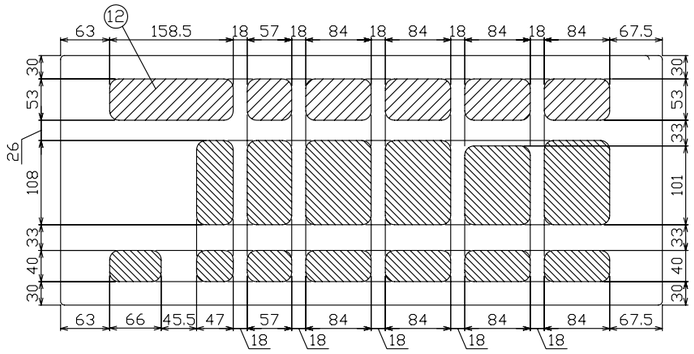

配線孔寸法図

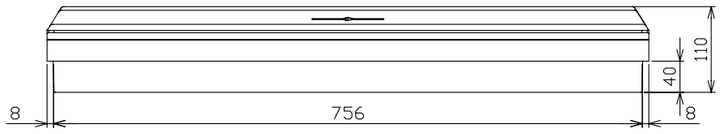

御納入先	
	様

符号	部分品名	備考
1	キャビネット	スチロール樹脂 UL-94 V-2
2	母線	銅板 60A容量（分岐30A容量）
3	主幹用漏電遮断器	50AF B,C, 5,0kA 30mA高速形
4	配線用遮断器	30AF B,C, 2,5kA コード短絡保護機能付
5	充電部しゃへい板	ポリプロピレン樹脂
6	200V切替板	銅板 30A 容量
7	リミッター取付板	175 x 75 x t15
	リミッター用電線	600V EM-IE 電線 14mm² 付属
9	回路銘板	キャビネットカバー表面に貼付
10	100-200V切替説明書	キャビネットカバー裏面に貼付
11	配線孔	ノックアウト式
12	配線孔	////// 部開口, \\\\\\ 部ノックアウト式
13	本体取付ネジ	4 - φ4,5 x 30
14		
15	半埋込取付用サイドノック	4 - φ5
16	速結式アース中継端子	M 5 x 2 , 速結端子10P
17	電気温水器用配線用遮断器	50AF B,C, 2,5kA
18	母線	銅板 100A容量（分岐50A容量）
19	蓄熱用漏電遮断器	100AF B,C, 5,0kA 30mA高速形
20		

その他、細目はJISC8328(住宅用分電盤）及び、JWDS0007（住宅用分電盤）による。

回路銘板

1	5	9	13	17		1	5
3	7	11	15	19		3	7
2	6	10	14	18	電気温水器	2	6
4	8	12	16	20		4	8

電灯回路							温水器回路	付属機器取付スペース
リミッタースペース	電灯回路主開閉器	分岐開閉器数				相線式	温水器用開閉器	
	漏電遮断器	安全ブレーカ	安全ブレーカ	安全ブレーカ	増回路スペース	1φ3W	安全ブレーカ	
	3P2E	2P1E 20A	2P2E 20A	2P2E 30A			2P2E	
有	50 A GBU-53·1EC	14 B-1N	3 B-2N	(200V)(IH用) 1 B-2N	2	分電盤定格 60 A	(200V) 40 A B-2N	-

蓄熱回路						
蓄熱回路主開閉器	分岐開閉器数				相線式	
漏電遮断器	安全ブレーカ	安全ブレーカ		増回路スペース	1φ2W	
3P3E	2P2E 20A	2P2E 30A	PE A			
100 A GB-103KC	7 B-2N	1 B-2N	-	-	分電盤定格 100 A	

キャビネット仕様（露出·半埋込兼用形）	
材質	難燃性合成樹脂（自己消火性）
色彩	マンセル 8GY9,7/0,2

尺度	/			図番
日付	年	月	日	
承認	検図	設計	製図	
今本	羽生	品田	上木	

テンパール工業株式会社

住宅用分電盤

型式 MLG35222DA310
(電気温水器・IHクッキングヒーター・電灯・コンセント・パネルヒーター用)

A-08-3