電線色	L1	N	L2	面
	赤	白	黒	

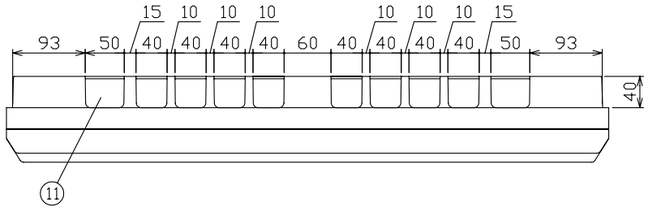

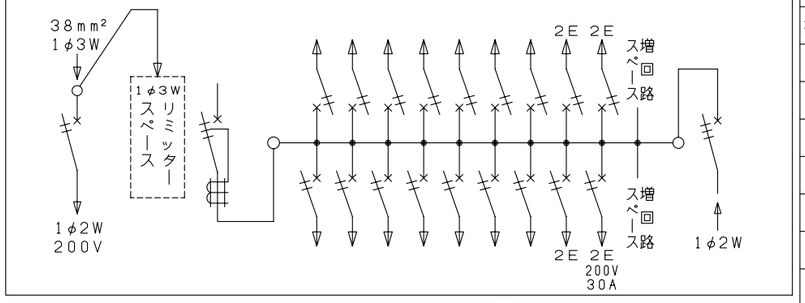

最大入線　38mm²

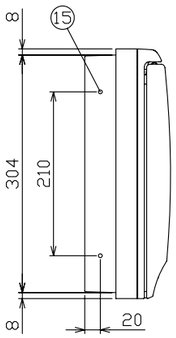

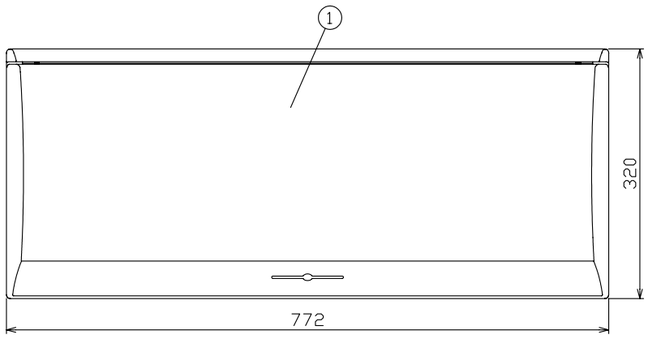

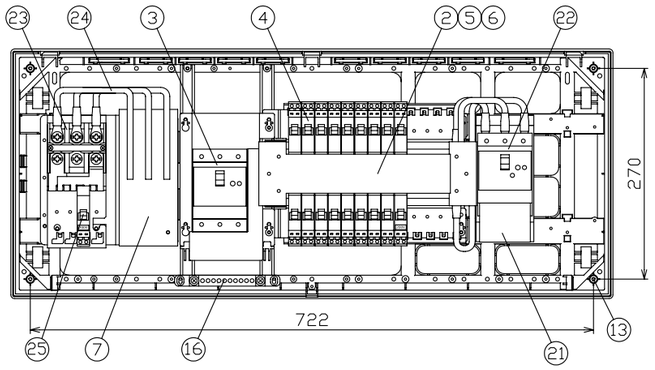

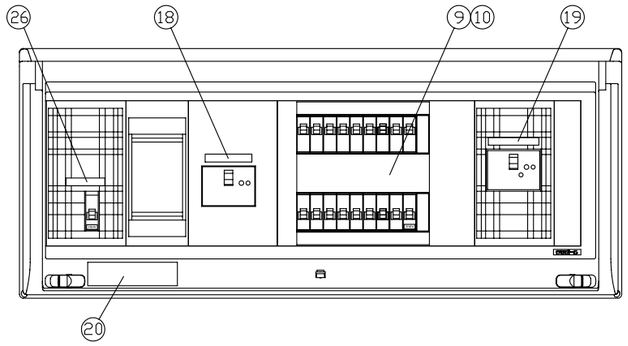

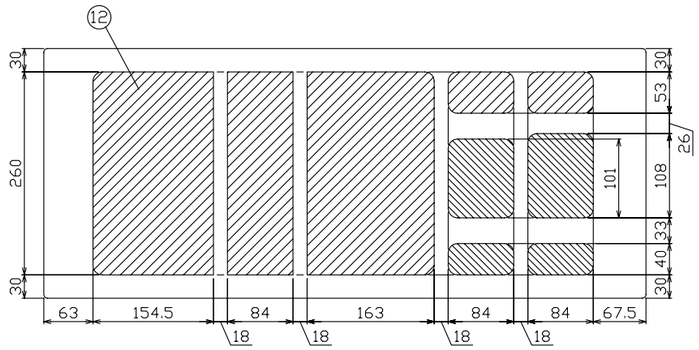

配線孔寸法図

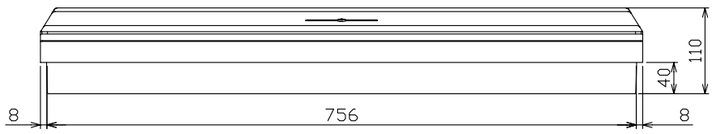

御納入先	
	様

符号	部分品名	備考
1	キャビネット	スチロール樹脂　UL-94 V-2
2	母線	銅板　60A容量（分岐30A容量）
3	主幹用漏電遮断器	50AF　B,C, 5,0kA　30mA 高速形
4	配線用遮断器	30AF　B,C, 2,5kA コード短絡保護機能付
5	充電部しゃへい板	ポリプロピレン樹脂
6	200V切替板	銅板　30A 容量
7	リミッター取付板	175 x 75 x t15
	リミッター用電線	600V EM-IE 電線　14mm² 付属
9	回路銘板	キャビネットカバー表面に貼付
10	100-200V切替説明書	キャビネットカバー裏面に貼付
11	配線孔	ノックアウト式
12	配線孔	////// 部開口, \\\\\\ 部ノックアウト式
13	本体取付ネジ	4 - φ4,5 x 30
14		
15	半埋込取付用サイドノック	4 - φ5
16	速結式アース中継端子	M 5 x 2 , 速結端子10P
17		
18	商用電源側シール	キャビネットカバー表面に貼付
19	太陽電池側シール	キャビネットカバー表面に貼付
20	停電時復旧手順シール	キャビネットカバー表面に貼付
21	単2連系施工シール	端子カバー表面に貼付
22	太陽光電池側配線用遮断器	50AF　B,C, 5,0kA
23	端子台	日東工業（株）製 TBF-103 端子ネジM8
24	電線（端子台～リミッター）	600V EM-IE 電線　14mm²
25	エコキュート用配線用遮断器	30AF　B,C, 2,5kA コード短絡保護機能付
26	エコキュート用シール	キャビネットカバー表面に貼付

その他、細目はJISC8328(住宅用分電盤）及び、JWDS0007（住宅用分電盤）による。

回路銘板

1	5	9	13	17
3	7	11	15	19
2	6	10	14	18
4	8	12	16	20

備考	エコキュート用開閉器	リミッタースペース	主開閉器	一次送り回路	分岐開閉器数				太陽光側開閉器
主幹用漏電遮断器	安全ブレーカ		漏電遮断器		安全ブレーカ	安全ブレーカ	安全ブレーカ	増回路スペース	配線用遮断器
太陽光側配線用遮断器	2P2E		3P3E	PE A	2P1E 20A	2P2E 20A	2P2E 30A		3P2E
単3中性線欠相保護付（過電圧検出リード線付）	(200V) 20A	有	50A	-	14	3	(200V)(IH用) 1	2	30A
定格動作過電圧　135V	B-2N		GBU-53EC		B-1N	B-2N	B-2N		BU-53·1ECS
定格過電圧動作時間　1秒以内									

分電盤定格		キャビネット仕様(露出・半埋込兼用形)	
相線式	1φ3W	材質	難燃性合成樹脂（自己消火性）
定格電流	60 A	色彩	マンセル 8GY9,7/0,2

尺度	/		
日付	年	月	日
承認	検図	設計	製図
今本	羽生	品田	上木

テンパール工業株式会社

図番

住宅用分電盤

型式　MLG35182IT2B2L（太陽光発電システム+IHクッキングヒーター+エコキュート用）

0-09-7