電線色	L1	N	L2	面
	赤	白	黒	

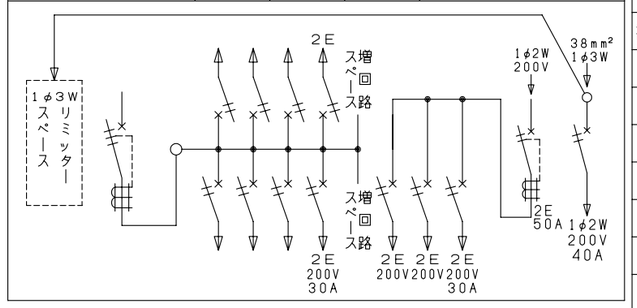

最大入線　38mm²

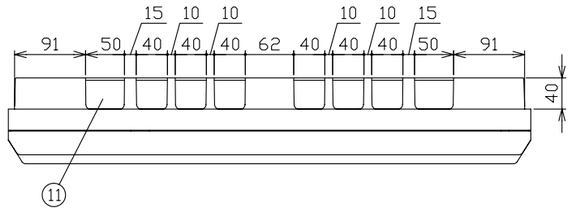

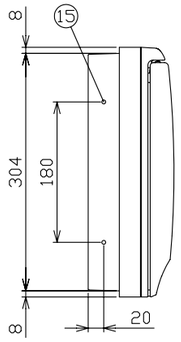

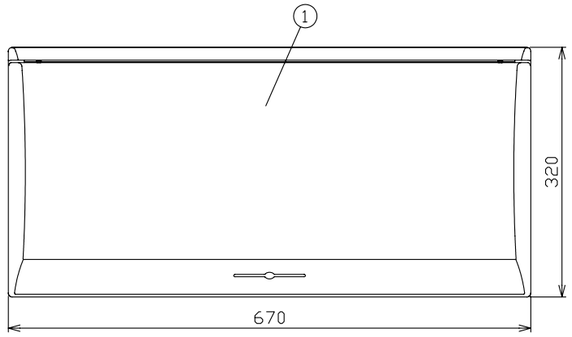

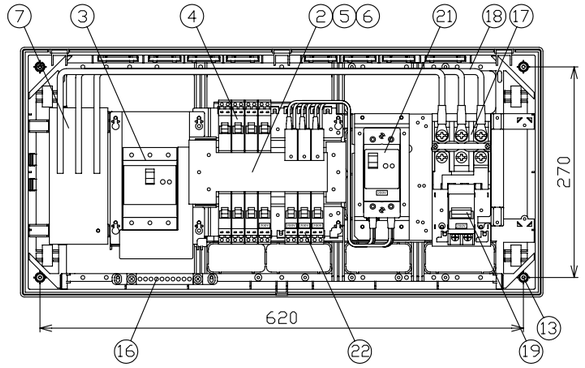

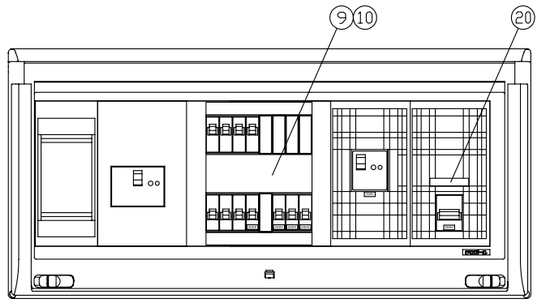

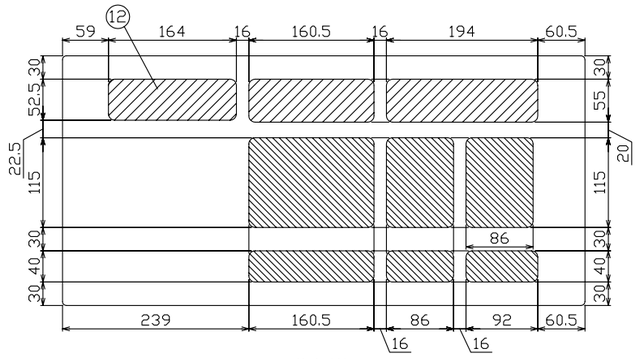

配線孔寸法図

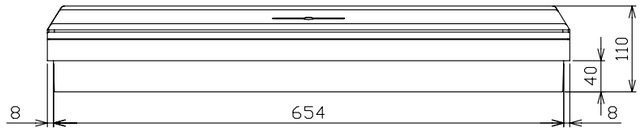

御納入先	様

符号	部分品名	備考
1	キャビネット	スチロール樹脂　UL-94 V-2
2	母線	銅板　60A容量（分岐30A容量）
3	主幹用漏電遮断器	50AF　B,C, 5,0kA　30mA高速形
4	配線用遮断器	30AF　B,C, 2,5kA コード短絡保護機能付
5	充電部しゃへい板	ポリプロピレン樹脂
6	200V切替板	銅板　30A 容量
7	リミッター取付板	175 x 75 x t15
	リミッター用電線	600V EM-IE 電線　14mm² 付属
9	回路銘板	キャビネットカバー表面に貼付
10	100-200V切替説明書	キャビネットカバー裏面に貼付
11	配線孔	ノックアウト式
12	配線孔	////部開口, \\\\部ノックアウト式
13	本体取付ネジ	4 - φ4,5 x 30
14		
15	半埋込取付用サイドノック	4 - φ5
16	速結式アース中継端子	M 5 x 2 , 速結端子10P
17	端子台	日東工業（株）製 TBF-103 端子ネジM8
18	電線（端子台～リミッター）	600V EM-IE 電線 14mm²
19	電気温水器用配線用遮断器	50AF　B,C, 2,5kA
20	温水器用シール	キャビネットカバー表面に貼付
21	蓄熱主幹用漏電遮断器	50AF　B,C, 5,0kA　30mA高速形
22	配線用遮断器	30AF　B,C, 2,5kA コード短絡保護機能付

その他、細目はJIS C8328（住宅用分電盤）及び、JWDS0007（住宅用分電盤）による。

回路銘板

1	5	9	
3	7		
2	6	10	
4	8		

備考	電灯回路								蓄熱回路				キャビネット仕様（露出・半埋込兼用形）	
主幹用漏電遮断器 単3中性線欠相保護付 （過電圧検出リード線付） 定格動作過電圧 135V 定格過電圧動作時間 1秒以内	リミッタースペース	電灯回路主開閉器	分岐開閉器数				温水器用開閉器	相線式	分岐開閉器数		蓄熱回路主開閉器	相線式	材質	難燃性合成樹脂（自己消火性）
		漏電遮断器	安全ブレーカ	安全ブレーカ	安全ブレーカ	増回路スペース	配線用遮断器	1φ3W	安全ブレーカ	安全ブレーカ	漏電遮断器	1φ2W	色彩	マンセル 8GY9,7/0,2
		3P2E	2P1E 20A	2P2E 20A	2P2E 30A		2P2E		2P2E 20A	2P2E 30A	2P2E			
	有	50A	6	1	(200V)(IH用) 1	2	(200V) 40A	分電盤定格 60A	(200V) 2	(200V) 1	(200V) 50A	分電盤定格 60A		
		GBU-53·1EC	B-1N	B-2N	B-2N		B-2N		B-2N	B-2N	GB-52EC			

尺度	／			図番
日付	年	月	日	
承認	検図	設計	製図	
今本	羽生	品田	長力	
テンパール工業株式会社				住宅用分電盤
				型式 MLG35142DA73（電気温水器・IHクッキングヒーター・電灯・コンセント・蓄熱暖房器用）

A-08-3