電線色	L1	N	L2	面
	赤	白	黒	

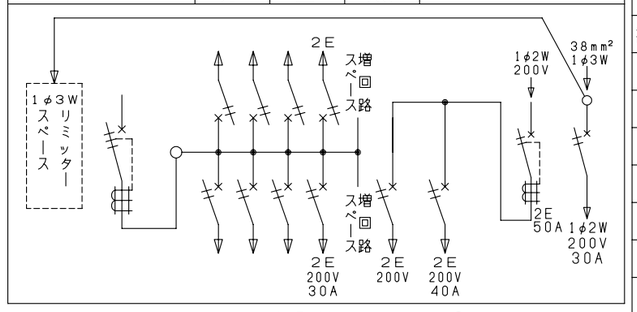

最大入線　38mm²

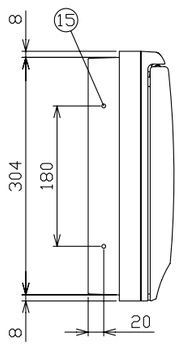

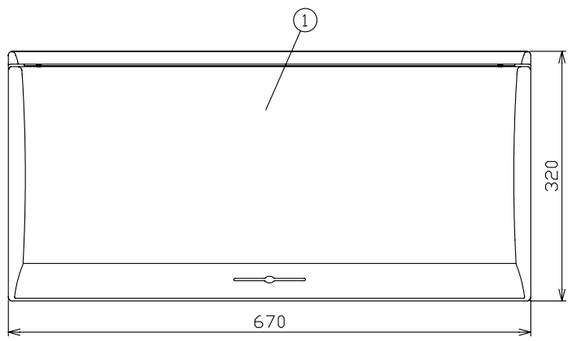

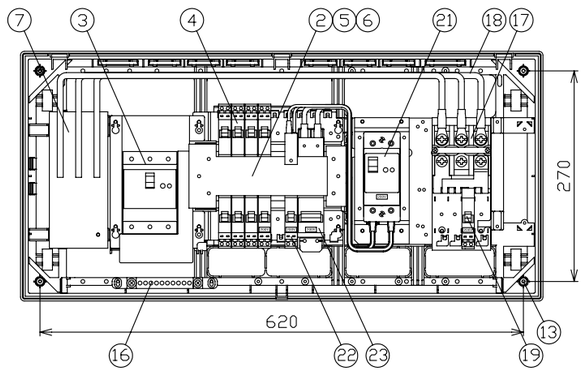

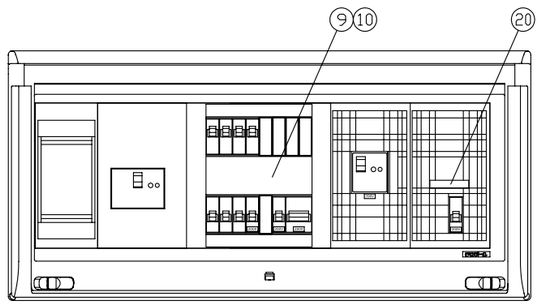

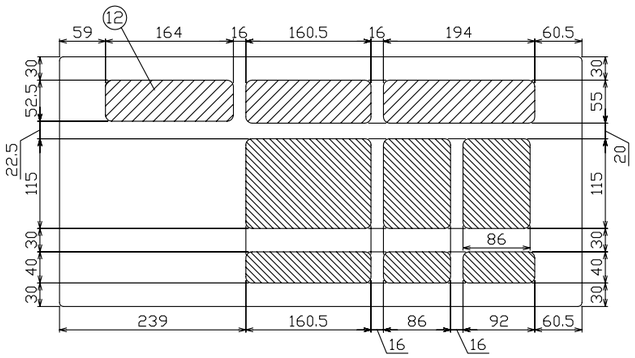

配線孔寸法図

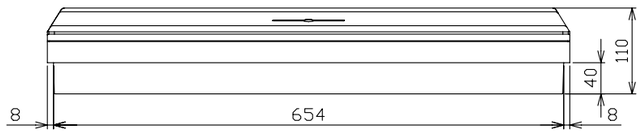

御納入先	様

符号	部分品名	備考
1	キャビネット	スチロール樹脂　UL-94 V-2
2	母線	銅板　60A容量（分岐30A容量）
3	主幹用漏電遮断器	50AF　B,C, 5,0kA　30mA高速形
4	配線用遮断器	30AF　B,C, 2,5kA コード短絡保護機能付
5	充電部しゃへい板	ポリプロピレン樹脂
6	200V切替板	銅板　30A 容量
7	リミッター取付板	175 x 75 x t15
	リミッター用電線	600V EM-IE 電線　14mm² 付属
9	回路銘板	キャビネットカバー表面に貼付
10	100-200V切替説明書	キャビネットカバー裏面に貼付
11	配線孔	ノックアウト式
12	配線孔	////部開口, \\\\部ノックアウト式
13	本体取付ネジ	4 - φ4,5 x 30
14		
15	半埋込取付用サイドノック	4 - φ5
16	速結式アース中継端子	M 5 x 2 , 速結端子10P
17	端子台	日東工業（株）製 TBF-103 端子ネジM8
18	電線（端子台～リミッター）	600V EM-IE 電線 14mm²
19	電気温水器用配線用遮断器	30AF　B,C, 2,5kA コード短絡保護機能付
20	温水器用シール	キャビネットカバー表面に貼付
21	蓄熱主幹用漏電遮断器	50AF　B,C, 5,0kA　30mA高速形
22	配線用遮断器	30AF　B,C, 2,5kA コード短絡保護機能付
23	配線用遮断器	50AF　B,C, 2,5kA

その他、細目はJIS C8328(住宅用分電盤）及び、JWDS0007（住宅用分電盤）による。

回路銘板

1	5	9	
3	7		
2	6	10	
4	8		

備考	電灯回路								蓄熱回路				キャビネット仕様(露出・半埋込兼用形)	
	リミッタースペース	電灯回路主開閉器	分岐開閉器数				温水器用開閉器	相線式	分岐開閉器数		蓄熱回路主開閉器	相線式	材質	難燃性合成樹脂（自己消火性）
		漏電遮断器	安全ブレーカ	安全ブレーカ	安全ブレーカ	増回路スペース	安全ブレーカ	1φ3W	安全ブレーカ	配線用遮断器	漏電遮断器	1φ2W	色彩	マンセル 8GY9.7/0.2
		3P2E	2P1E 20A	2P2E 20A	2P2E 30A		2P2E		2P2E 20A	2P2E 40A	2P2E			
主幹用漏電遮断器 単3中性線欠相保護付 （過電圧検出リード線付） 定格動作過電圧 135V 定格過電圧動作時間 1秒以内	有	50A GBU-53·1EC	6 B-1N	1 B-2N	(200V) (IH用) 1 B-2N	2	(200V) 30A B-2N	分電盤定格 60A	(200V) 1 B-2N	(200V) 1 B-2N	(200V) 50A GB-52EC	分電盤定格 60A		

尺度	/			図番
日付	年	月	日	
承認	検図	設計	製図	
今本	羽生	品田	長力	住宅用分電盤
テンパール工業株式会社				型式 MLG35142DA62（電気温水器・IHクッキングヒーター・電灯・コンセント・蓄熱暖房器用）

A-08-3