＜エコキュート用回路＞
・配線：L1(赤)−L2(黒)

| 電線色 | L1 | N | L2 | 面 |
|---|---|---|---|---|
| | 赤 | 白 | 黒 | |

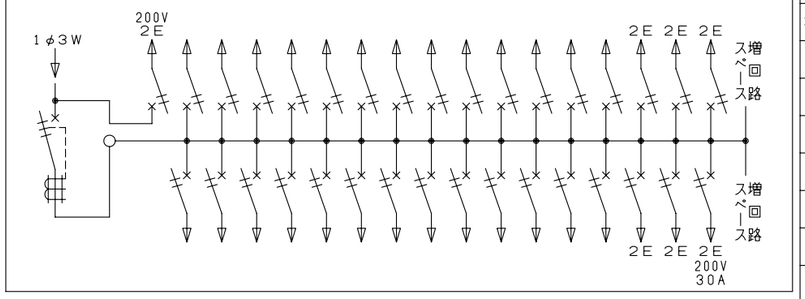


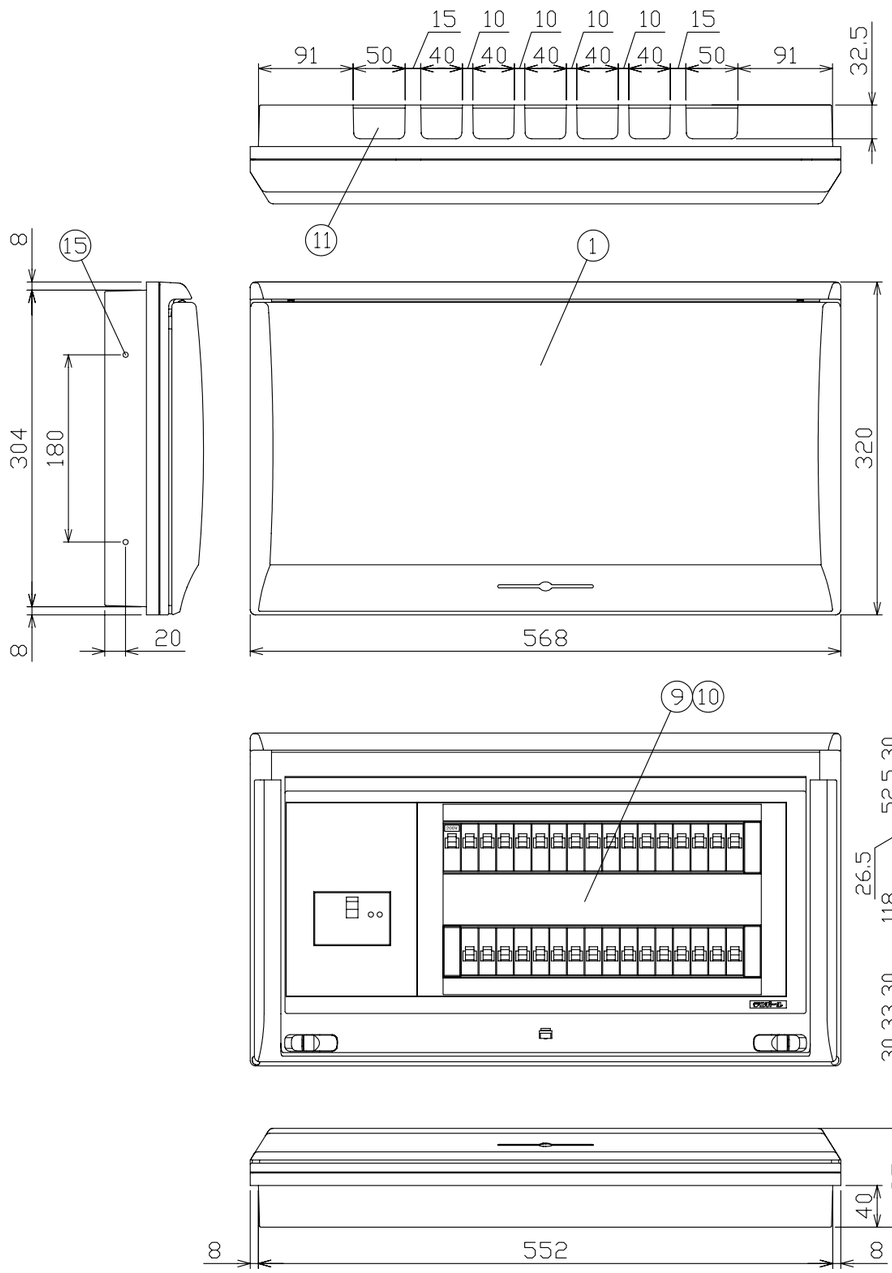


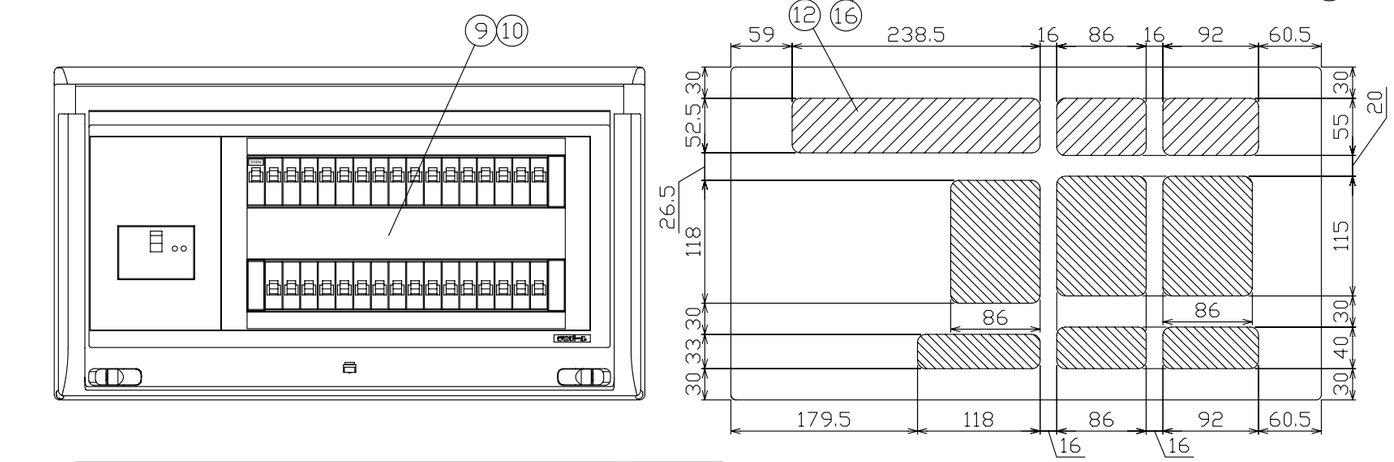


配線孔寸法図




| 御納入先 | 様 |
|---|---|

| 符号 | 部分品名 | 備考 |
|---|---|---|
| 1 | キャビネット | スチロール樹脂 UL-94 V-2 |
| 2 | 母線 | 銅板 100A容量（分岐30A容量） |
| 3 | 主幹用漏電遮断器 | 75AF B,C, 5,0kA 30mA高速形 |
| 4 | 配線用遮断器 | 30AF B,C, 2,5kA コード短絡保護機能付 |
| 5 | 充電部しゃへい板 | ポリプロピレン樹脂 |
| 6 | 200V切替板 | 銅板 30A 容量 |
| 7 | | |
| 8 | | |
| 9 | 回路銘板 | キャビネットカバー表面に貼付 |
| 10 | 100-200V切替説明書 | キャビネットカバー裏面に貼付 |
| 11 | 配線孔 | ノックアウト式 |
| 12 | 配線孔 | ////部開口，\\\\部ノックアウト式 |
| 13 | 本体取付ネジ | 4 - φ4,5 x 30 |
| 14 | | |
| 15 | 半埋込取付用サイドノック | 4 - φ5 |
| 16 | 速結式アース中継端子 | M 5 x 2 , 速結端子10P |
| 17 | | |
| 18 | 電線（分岐部端子台～主幹） | 600V HIV電線 φ2mm |
| 19 | エコキュート用配線用遮断器 | 30AF B,C, 2,5kA コード短絡保護機能付 |

その他、細目はJISC8328(住宅用分電盤）及び、JWDS0007（住宅用分電盤）による。

回路銘板

| | | | | | | | | |
|---|---|---|---|---|---|---|---|---|
| エコキュート | 3 | 7 | 11 | 15 | 19 | 23 | 27 | 31 |
| 1 | 5 | 9 | 13 | 17 | 21 | 25 | 29 | 33 |
| | 4 | 8 | 12 | 16 | 20 | 24 | 28 | 32 |
| 2 | 6 | 10 | 14 | 18 | 22 | 26 | 30 | 34 |

| 備考 | リミッタースペース | 主開閉器 | エコキュート用開閉器 | 分岐開閉器数 | | | 増回路スペース | 付属機器取付スペース |
|---|---|---|---|---|---|---|---|---|
| | | 漏電遮断器 | 安全ブレーカ | 安全ブレーカ | 安全ブレーカ | 安全ブレーカ | | |
| | | 3P2E | 2P2E | 2P1E 20A | 2P2E 20A | 2P2E 30A | | |
| 主幹用漏電遮断器<br>単3中性線欠相保護付<br>（過電圧検出リード線付）<br>定格動作過電圧 135V<br>定格過電圧動作時間 1秒以内 | − | 75A<br>GBU-73·1KC | (200V)<br>20A<br>B-2N | 26<br>B-1N | 5<br>B-2N | (200V)<br>(IH用)<br>1<br>B-2N | 2 | − |

| 分電盤定格 | | キャビネット仕様（露出·半埋込兼用形） | |
|---|---|---|---|
| 相線式 | 1φ3W | 材質 | 難燃性合成樹脂（自己消火性） |
| 定格電流 | 100A | 色彩 | マンセル 8GY9,7/0,2 |

| 尺度 | ／ | | | 図番 |
|---|---|---|---|---|
| 日付 | 年 | 月 | 日 | |
| 承認 | 検図 | 設計 | 製図 | |
| 今本 | 羽生 | 品田 | 長力 | 住宅用分電盤 |
| テンパール工業株式会社 | | | | 型式 MG37322IB2C（エコキュート・IHクッキングヒーター用） |

A-08-3