| 電線色 | L1 | N | L2 | 面 |
|---|---|---|---|---|
| | 赤 | 白 | 黒 | |

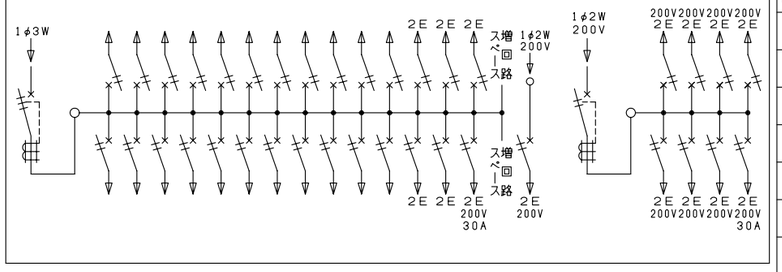


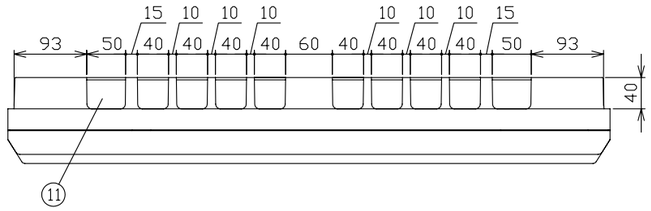


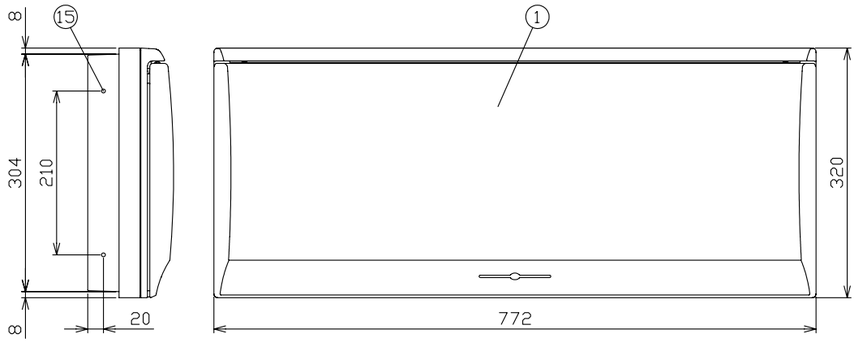


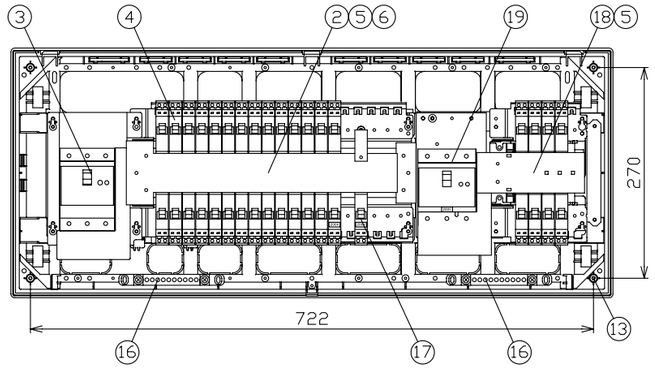


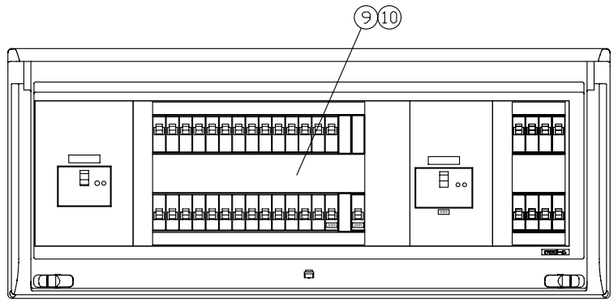


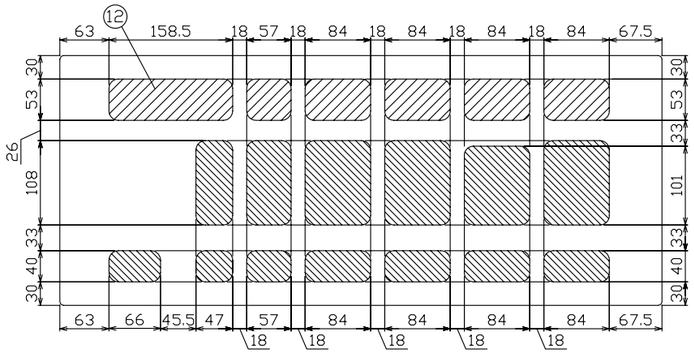


配線孔寸法図

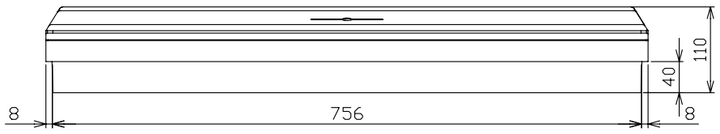


| 御納入先 | |
|---|---|
| | 様 |

| 符号 | 部分品名 | 備考 |
|---|---|---|
| 1 | キャビネット | スチロール樹脂 UL-94 V-2 |
| 2 | 母線 | 銅板 60A容量（分岐30A容量） |
| 3 | 主幹用漏電遮断器 | 60AF B,C, 5,0kA 30mA 高速形 |
| 4 | 配線用遮断器 | 30AF B,C, 2,5kA コード短絡保護機能付 |
| 5 | 充電部しゃへい板 | ポリプロピレン樹脂 |
| 6 | 200V切替板 | 銅板 30A 容量 |
| 7 | | |
| 8 | | |
| 9 | 回路銘板 | キャビネットカバー表面に貼付 |
| 10 | 100-200V切替説明書 | キャビネットカバー裏面に貼付 |
| 11 | 配線孔 | ノックアウト式 |
| 12 | 配線孔 | ////// 部開口, \\\\\\ 部ノックアウト式 |
| 13 | 本体取付ネジ | 4 - φ4,5 x 30 |
| 14 | | |
| 15 | 半埋込取付用サイドノック | 4 - φ5 |
| 16 | 速結式アース中継端子 | M 5 x 2 , 速結端子10P |
| 17 | エコキュート用配線用遮断器 | 30AF B,C, 2,5kA コード短絡保護機能付 |
| 18 | 母線 | 銅板 100A容量（分岐50A容量） |
| 19 | 蓄熱用漏電遮断器 | 100AF B,C, 5,0kA 30mA高速形 |

その他、細目はJISC8328(住宅用分電盤）及び、JWDS0007（住宅用分電盤）による。

回路銘板

| | | | | | | | | | |
|---|---|---|---|---|---|---|---|---|---|
| 1 | 5 | 9 | 13 | 17 | 21 | 25 | 29 | 1 | 5 |
| 3 | 7 | 11 | 15 | 19 | 23 | 27 | | 3 | 7 |
| 2 | 6 | 10 | 14 | 18 | 22 | 26 | 30 | 2 | 6 |
| 4 | 8 | 12 | 16 | 20 | 24 | 28 | エコキュート | 4 | 8 |

| 電灯回路 | | | | | | | 温水器回路 | 付属機器取付スペース | 蓄熱回路 | | | | | | キャビネット仕様（露出・半埋込兼用形） | |
|---|---|---|---|---|---|---|---|---|---|---|---|---|---|---|---|---|
| リミッタースペース | 電灯回路主開閉器 | 分岐開閉器数 | | | | 相線式 | エコキュート用開閉器 | | 蓄熱回路主開閉器 | 分岐開閉器数 | | | | 相線式 | 材質 | 難燃性合成樹脂（自己消火性） |
| | 漏電遮断器 | 安全ブレーカ | 安全ブレーカ | 安全ブレーカ | 増回路スペース | 1φ3W | 安全ブレーカ | | 漏電遮断器 | 安全ブレーカ | 安全ブレーカ | | 増回路スペース | 1φ2W | 色彩 | マンセル 8GY9,7/0,2 |
| | 3P2E | 2P1E 20A | 2P2E 20A | 2P2E 30A | | | 2P2E | | 3P3E | 2P2E 20A | 2P2E 30A | PE A | | | | |
| | | | | (200V)(IH用) | | 分電盤定格 | (200V) | | | | | | | 分電盤定格 | | |
| − | 60 A GBU-63·1EC | 22 B-1N | 5 B-2N | 1 B-2N | 2 | 60 A | 20 A B-2N | − | 100 A GB-103KC | 7 B-2N | 1 B-2N | − | − | 100 A | | |

| 尺度 | / | | | | 図番 |
|---|---|---|---|---|---|
| 日付 | 年 | 月 | 日 | | |
| 承認 | 検図 | 設計 | 製図 | | |
| 今本 | 羽生 | 品田 | 長力 | | |
| テンパール工業株式会社 | | | | | 住宅用分電盤 |
| | | | | 型式 | MG36302DA37 (エコキュート・IHクッキングヒーター・電灯・コンセント・蓄熱暖房器用) |

0-09-2