電線色	L_1	N	L_2	面
	赤	白	黒	

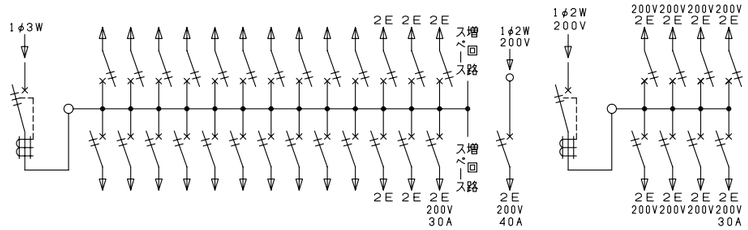

御納入先	様

符号	部分品名	備考
1	キャビネット	スチロール樹脂 UL-94 V-2
2	母線	銅板 60A容量（分岐30A容量）
3	主幹用漏電遮断器	60AF B,C, 5,0kA 30mA 高速形
4	配線用遮断器	30AF B,C, 2,5kA コード短絡保護機能付
5	充電部しゃへい板	ポリプロピレン樹脂
6	200V切替板	銅板 30A 容量
7		
8		
9	回路銘板	キャビネットカバー表面に貼付
10	100-200V切替説明書	キャビネットカバー裏面に貼付
11	配線孔	ノックアウト式
12	配線孔	////部開口, \\\\部ノックアウト式
13	本体取付ネジ	4 - φ4,5 x 30
14		
15	半埋込取付用サイドノック	4 - φ5
16	速結式アース中継端子	M 5 x 2 , 速結端子10P
17	電気温水器用配線用遮断器	50AF B,C, 2,5kA
18	母線	銅板 100A容量（分岐50A容量）
19	蓄熱用漏電遮断器	100AF B,C, 5,0kA 30mA高速形

その他、細目はJISC8328(住宅用分電盤）及び、JWDS0007（住宅用分電盤）による。

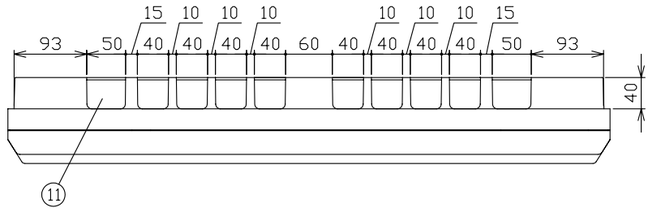

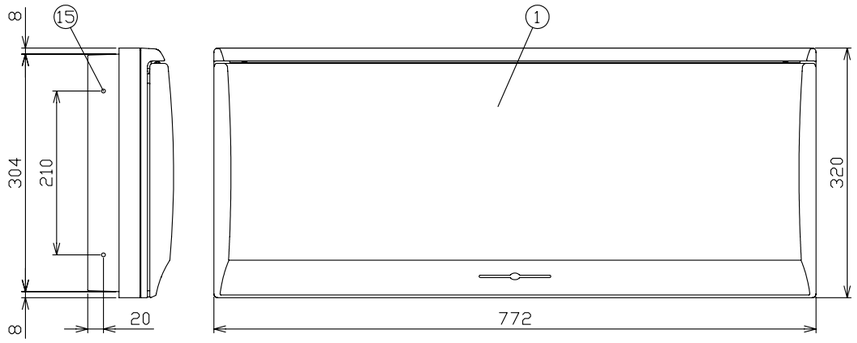

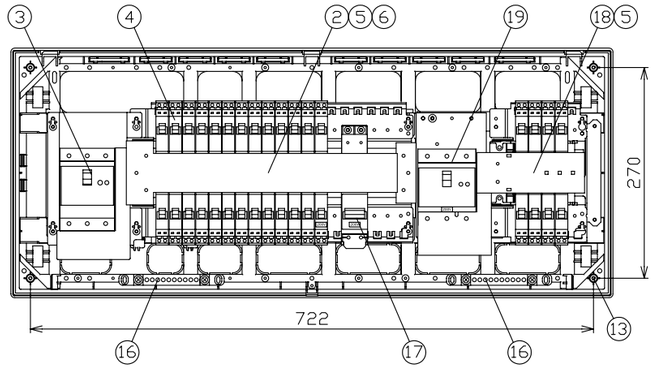

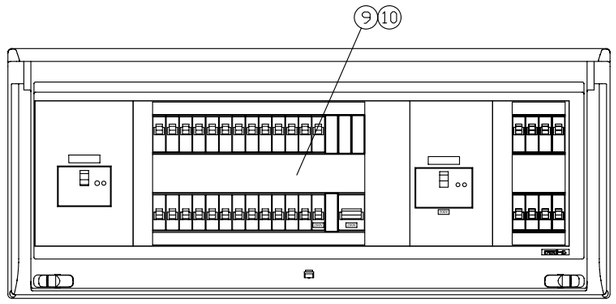

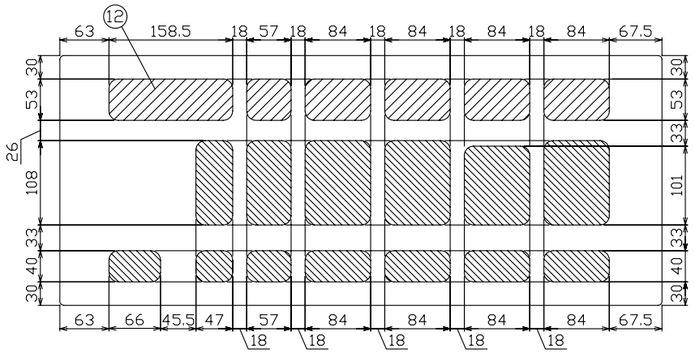

配線孔寸法図

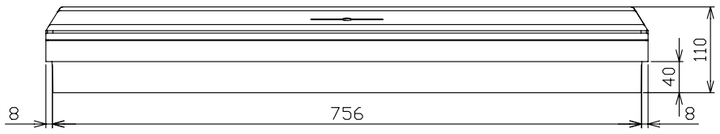

回路銘板

1	5	9	13	17	21	25		1	5
3	7	11	15	19	23	27		3	7
2	6	10	14	18	22	26	電気温水器	2	6
4	8	12	16	20	24	28		4	8

電灯回路							温水器回路	付属機器取付スペース	蓄熱回路						キャビネット仕様（露出・半埋込兼用形）	
リミッタースペース	電灯回路主開閉器	分岐開閉器数				相線式	温水器用開閉器		蓄熱回路主開閉器	分岐開閉器数				相線式	材質	難燃性合成樹脂（自己消火性）
	漏電遮断器	安全ブレーカ	安全ブレーカ	安全ブレーカ	増回路スペース	1φ3W	配線用遮断器		漏電遮断器	安全ブレーカ	安全ブレーカ		増回路スペース	1φ2W	色彩	マンセル 8GY9,7/0,2
	3P2E	2P1E 20A	2P2E 20A	2P2E 30A			2P2E		3P3E	2P2E 20A	2P2E 30A	PEA				
				(200V)(IH用)		分電盤定格	(200V)							分電盤定格		
—	60A GBU-63·1EC	20 B-1N	5 B-2N	1 B-2N	2	60A	40A B-2N	—	100A GB-103KC	7 B-2N	1 B-2N	—	—	100A		

尺度	/				図番
日付	年	月	日		
承認	検図	設計	製図		
今本	羽生	品田	長力		
テンパール工業株式会社					住宅用分電盤
				型式	MG36302DA310 (電気温水器・IHクッキングヒーター・電灯・コンセント・蓄熱暖房器用)

0-09-2