電線色	L_1	N	L_2	面
	赤	白	黒	

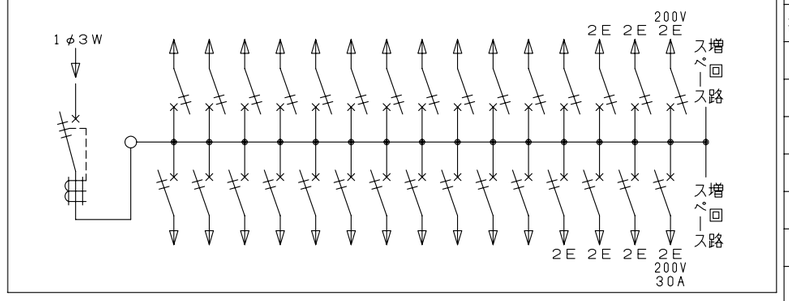

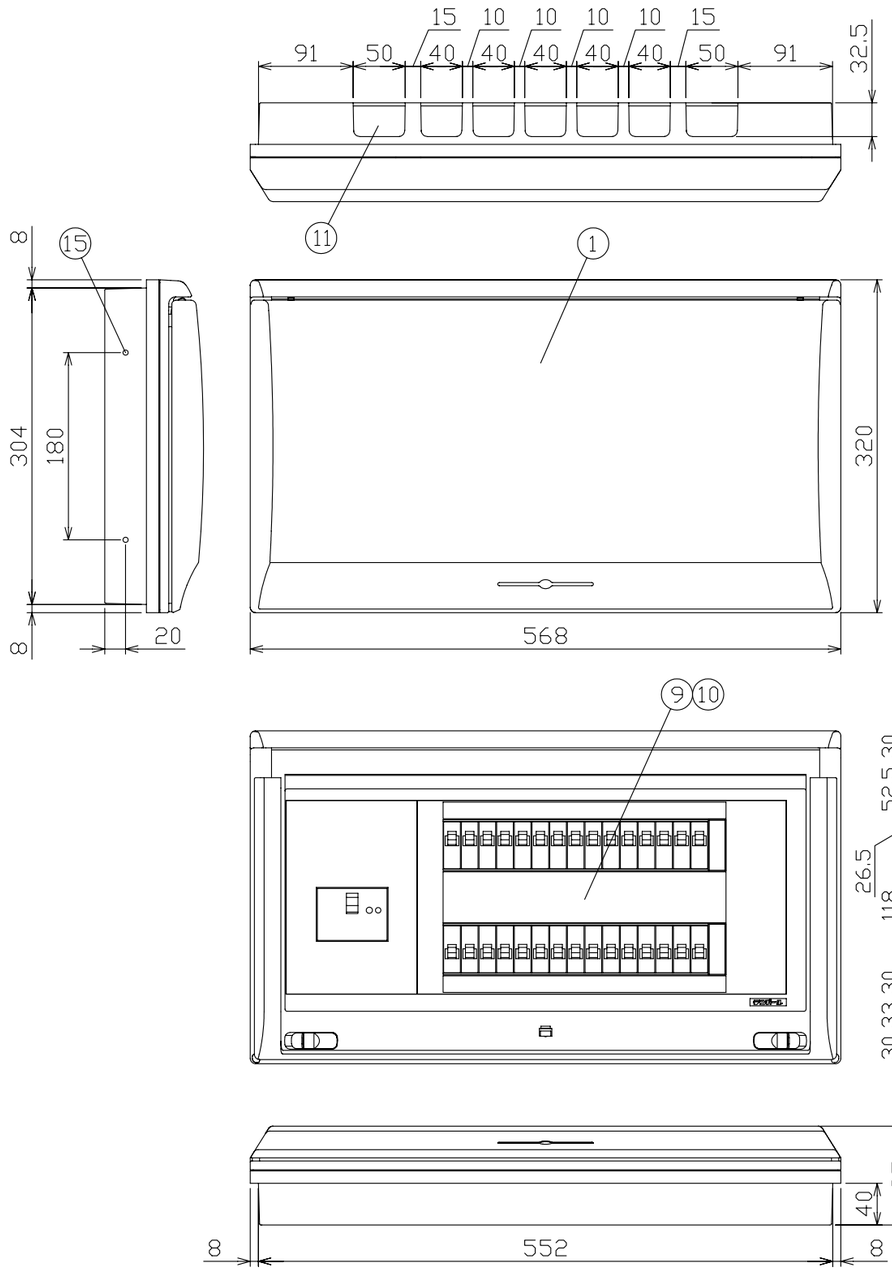

配線孔寸法図

御納入先	様

符号	部分品名	備考
1	キャビネット	スチロール樹脂 UL-94 V-2
2	母線	銅板 60A容量（分岐30A容量）
3	主幹用漏電遮断器	60AF B,C, 5,0kA 30mA高速形
4	配線用遮断器	30AF B,C, 2,5kA コード短絡保護機能付
5	充電部しゃへい板	ポリプロピレン樹脂
6	200V切替板	銅板 30A 容量
7		
8		
9	回路銘板	キャビネットカバー表面に貼付
10	100-200V切替説明書	キャビネットカバー裏面に貼付
11	配線孔	ノックアウト式
12	配線孔	////部開口，\\\\部ノックアウト式
13	本体取付ネジ	4 - φ4,5 x 30
14		
15	半埋込取付用サイドノック	4 - φ5
16	速結式アース中継端子	M 5 x 2 , 速結端子10P
17		
18		
19	エコキュート用配線用遮断器	30AF B,C, 2,5kA コード短絡保護機能付

その他、細目はJISC8328(住宅用分電盤）及び、JWDS0007（住宅用分電盤）による。

回路銘板

1	5	9	13	17	21	25	29 エコキュート
3	7	11	15	19	23	27	31
2	6	10	14	18	22	26	30
4	8	12	16	20	24	28	32

備考	リミッタースペース	主開閉器 漏電遮断器 3P2E	一次送り回路 PEA	分岐開閉器数 安全ブレーカ 2P1E 20A	安全ブレーカ 2P2E 20A	安全ブレーカ 2P2E 20A	安全ブレーカ 2P2E 30A	増回路スペース
主幹用漏電遮断器 単3中性線欠相保護付（過電圧検出リード線付） 定格動作過電圧 135V 定格過電圧動作時間 1秒以内	—	60A GBU-63·1EC	—	23 B-1N	5 B-2N	(200V)(エコキュート用) 1 B-2N	(200V)(IH用) 1 B-2N	2

分電盤定格		キャビネット仕様（露出·半埋込兼用形）	
相線式	1φ3W	材質	難燃性合成樹脂（自己消火性）
定格電流	60A	色彩	マンセル 8GY9,7/0,2

尺度	/			図番
日付	年 月 日			
承認	検図	設計	製図	
今本	羽生	品田	上木	

テンパール工業株式会社

住宅用分電盤

型式 MG36292IB2B（エコキュート・IHクッキングヒーター用）

A-08-3