電線色	L1	N	L2	面
	赤	白	黒	

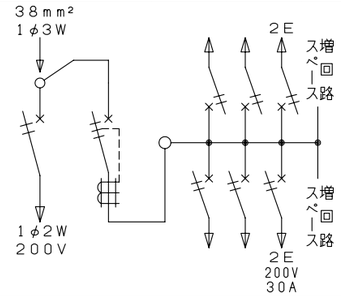

最大入線　38mm²

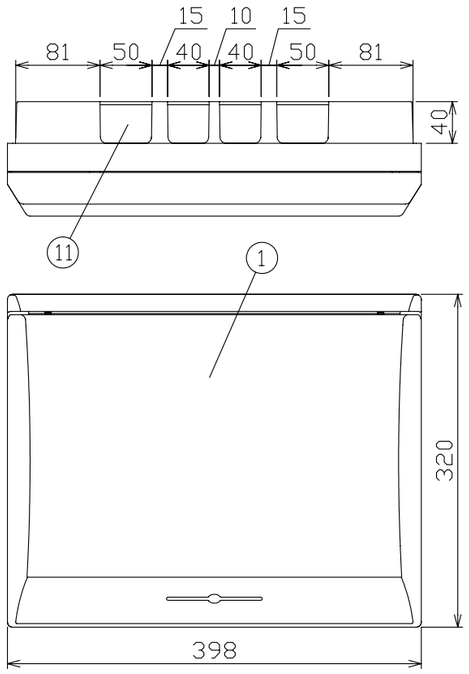

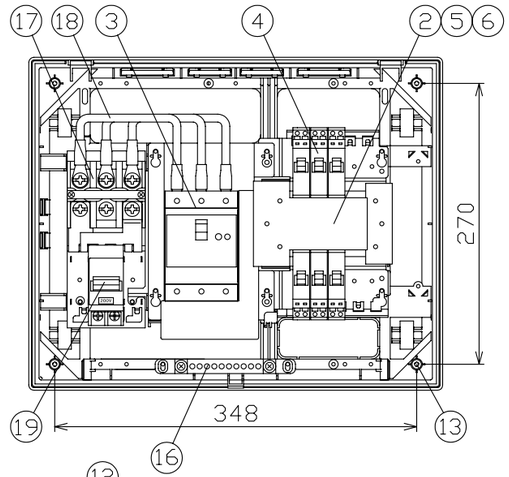

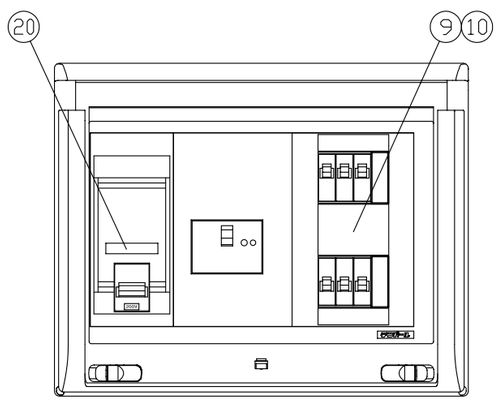

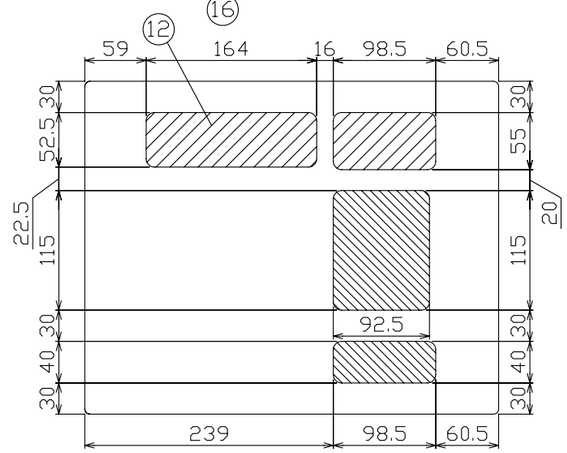

配線孔寸法図

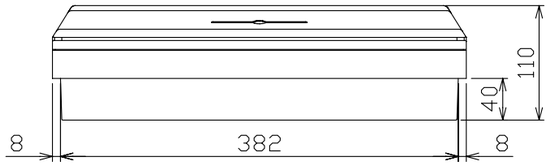

御納入先	
	様

符号	部分品名	備考
1	キャビネット	スチロール樹脂　UL-94 V-2
2	母線	銅板　60A容量（分岐30A容量）
3	主幹用漏電遮断器	60AF　B,C, 5,0kA　30mA高速形
4	配線用遮断器	30AF　B,C, 2,5kA　コード短絡保護機能付
5	充電部しゃへい板	ポリプロピレン樹脂
6	200V切替板	銅板　30A 容量
7		
8		
9	回路銘板	キャビネットカバー表面に貼付
10	100-200V切替説明書	キャビネットカバー裏面に貼付
11	配線孔	ノックアウト式
12	配線孔	////部開口, \\\\部ノックアウト式
13	本体取付ネジ	4 - φ4,5 x 30
14		
15	半埋込取付用サイドノック	4 - φ5
16	速結式アース中継端子	M 5 x 2 , 速結端子10P
17	端子台	日東工業（株）製 TBF-103 端子ネジM8
18	電線（端子台～主幹）	600V EM-IE 電線 14mm²
19	電気温水器用配線用遮断器	50AF　B,C, 2,5kA
20	温水器用シール	キャビネットカバー表面に貼付

その他、細目はJISC8328(住宅用分電盤）及び、JWDS0007（住宅用分電盤）による。

回路銘板

1	5
3	7
2	6
4	8

備考	温水器用開閉器	主開閉器	一次送り回路	分岐開閉器数				付属機器取付スペース
	配線用遮断器	漏電遮断器		安全ブレーカ	安全ブレーカ	安全ブレーカ	増回路スペース	
	2P2E	3P2E	P E A	2P1E 20A	2P2E 20A	2P2E 30A		
主幹用漏電遮断器 単3中性線欠相保護付 （過電圧検出リード線付） 定格動作過電圧　135V 定格過電圧動作時間　1秒以内	(200V) 40A B-2N	60A GBU-63·1EC	－	4 B-1N	1 B-2N	(200V) (IH用) 1 B-2N	2	－

分電盤定格		キャビネット仕様（露出·半埋込兼用形）	
相線式	1φ3W	材質	難燃性合成樹脂 （自己消火性）
定格電流	60A	色彩	マンセル 8GY9,7/0,2

尺度	/			
日付	年　月　日			
承認	検図	設計	製図	
今本	羽生	品田	長力	

テンパール工業株式会社

図番

住宅用分電盤

型式　MG36062IB4L
（電気温水器・IHクッキングヒーター用）

0-09-1