電線色	L_1	N	L_2	面
	赤	白	黒	

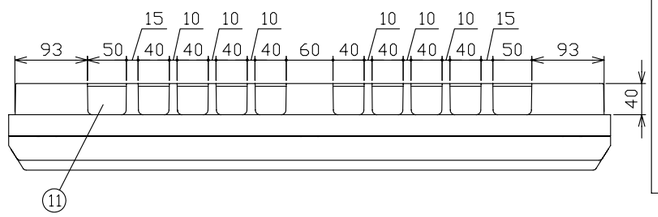

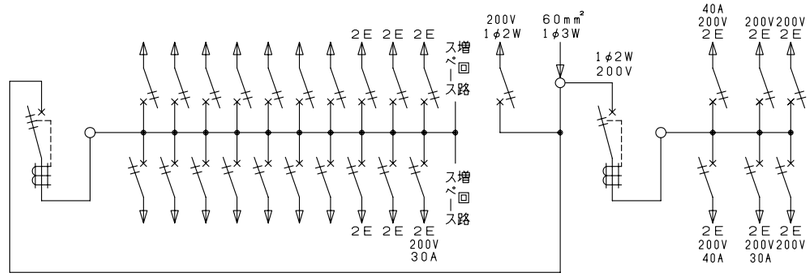

最大入線　60mm²

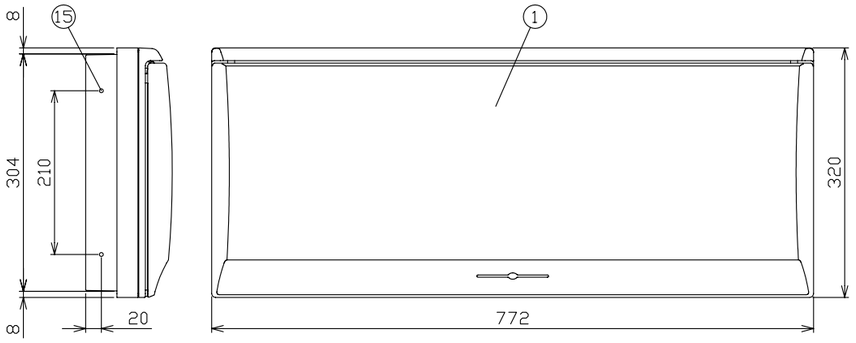

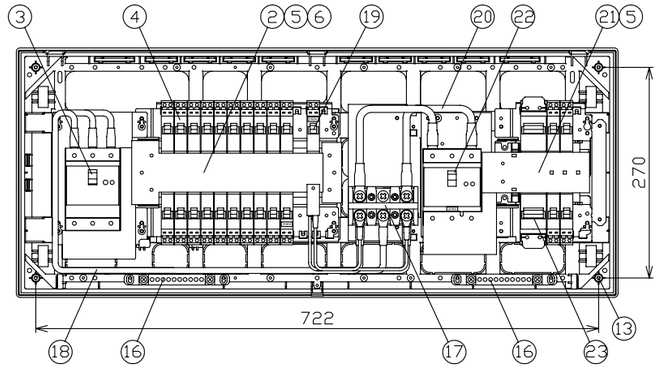

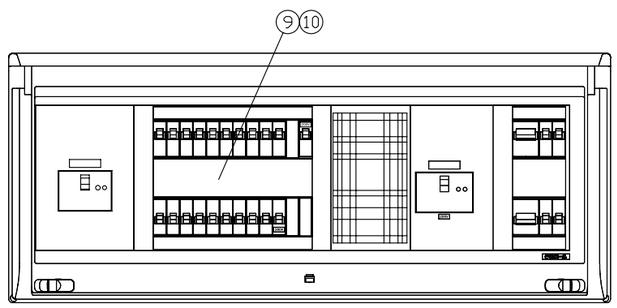

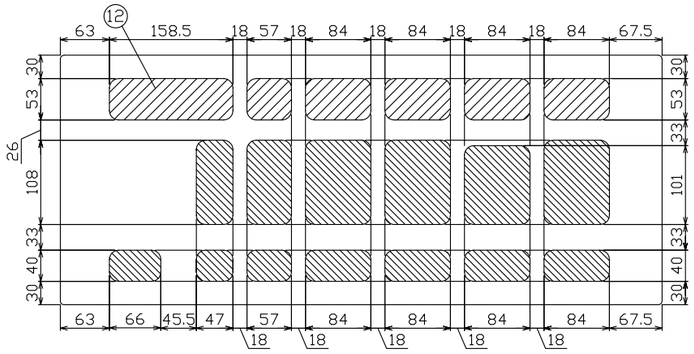

配線孔寸法図

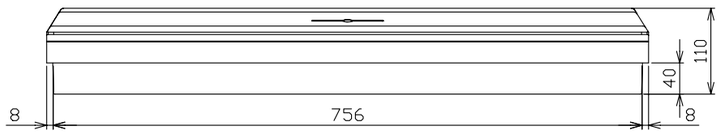

御納入先	様

符号	部分品名	備考
1	キャビネット	スチロール樹脂　UL-94 V-2
2	母線	銅板　60A容量（分岐30A容量）
3	主幹用漏電遮断器	50AF　B,C, 5,0kA　30mA高速形
4	配線用遮断器	30AF　B,C, 2,5kA コード短絡保護機能付
5	充電部しゃへい板	ポリプロピレン樹脂
6	200V切替板	銅板　30A 容量
9	回路銘板	キャビネットカバー表面に貼付
10	100-200V切替説明書	キャビネットカバー裏面に貼付
11	配線孔	ノックアウト式
12	配線孔	////部開口, \\\\部ノックアウト式
13	本体取付ネジ	4 - φ4,5 x 30
14		
15	半埋込取付用サイドノック	4 - φ5
16	速結式アース中継端子	M 5 x 2 , 速結端子10P
17	端子台	日東工業（株）製 TBB-153 端子ネジM8
18	電線（端子台～主幹）	600V EM-IE 電線 14mm²
19	エコキュート用配線用遮断器	30AF　B,C, 2,5kA コード短絡保護機能付
20	電線（端子台～蓄熱用主幹）	600V EM-IE 電線 22mm²
21	母線	銅板　100A容量（分岐50A容量）
22	蓄熱用漏電遮断器	100AF B,C, 5,0kA　30mA高速形
23	配線用遮断器	50AF　B,C, 2,5kA

その他、細目はJISC8328(住宅用分電盤）及び、JWDS0007（住宅用分電盤）による。

回路銘板

1	5	9	13	17	21	1	3
3	7	11	15	19	エコキュート		5
2	6	10	14	18	22	2	4
4	8	12	16	20			6

電灯回路							温水器回路	付属機器取付スペース	蓄熱回路						キャビネット仕様（露出・半埋込兼用形）	
リミッタースペース	電灯回路主開閉器	分岐開閉器数				相線式	エコキュート用開閉器		蓄熱回路主開閉器	分岐開閉器数				相線式	材質	難燃性合成樹脂（自己消火性）
	漏電遮断器	安全ブレーカ	安全ブレーカ	安全ブレーカ	増回路スペース	1φ3W	安全ブレーカ		漏電遮断器	安全ブレーカ	安全ブレーカ	安全ブレーカ	増回路スペース	1φ2W	色彩	マンセル 8GY9,7/0,2
	3P2E	2P1E 20A	2P2E 20A	2P2E 30A			2P2E		3P3E	2P2E 40A	2P2E 20A	2P2E 30A				
				(200V)(IH用)		分電盤定格	(200V)							分電盤定格		
-	50A GBU-53·IEC	14 B-1N	5 B-2N	1 B-2N	2	60A	20A B-2N	-	100A GB-103KC	2 B-2N	3 B-2N	1 B-2N	-	100A		

尺度	／			図番
日付	年	月	日	
承認	検図	設計	製図	
今本	羽生	品田	上木	住宅用分電盤
テンパール工業株式会社				型式 MG35222WA217（エコキュート・IHクッキングヒーター・電灯・コンセント・蓄熱暖房器用）

A-08-3