| 電線色 | L1 | N | L2 | 面 |
|---|---|---|---|---|
| | 赤 | 白 | 黒 | |

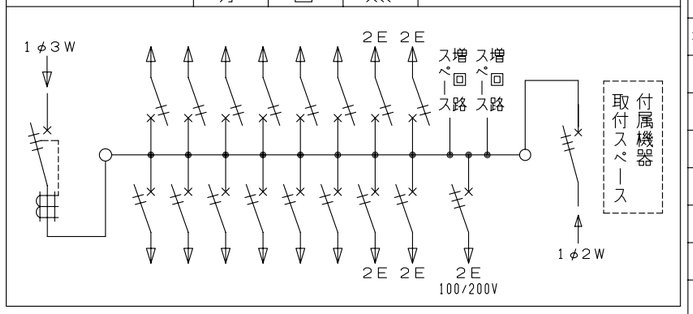


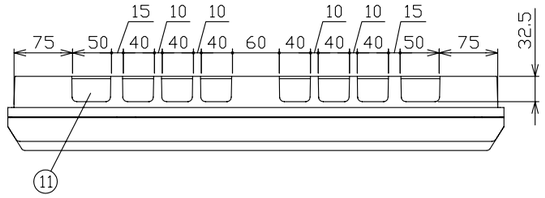


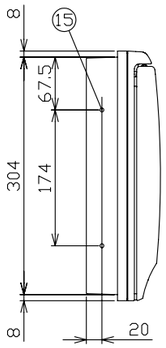


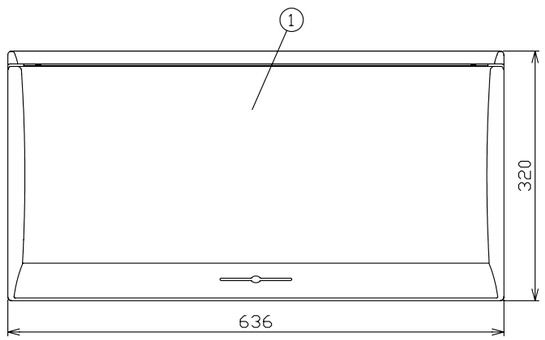


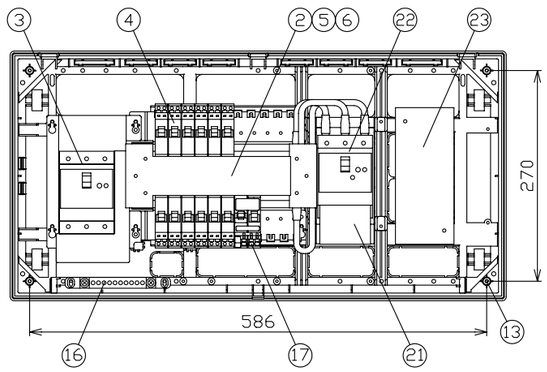


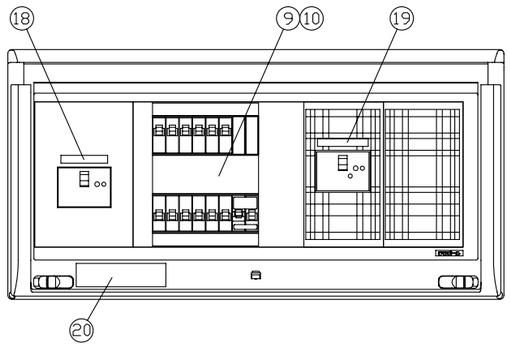


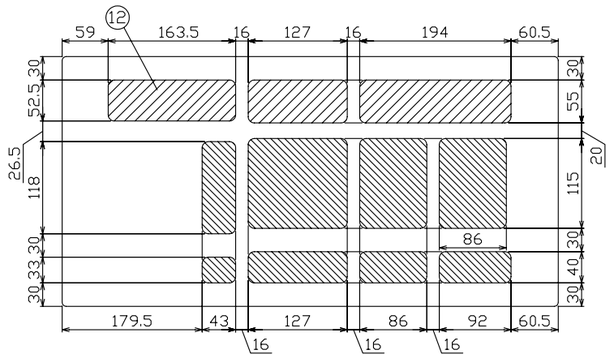


配線孔寸法図

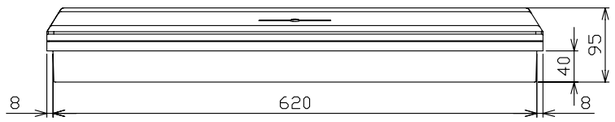


| 御納入先 | |
|---|---|
| | 様 |

| 符号 | 部分品名 | 備考 |
|---|---|---|
| 1 | キャビネット | スチロール樹脂 UL-94 V-2 |
| 2 | 母線 | 銅板 60A容量（分岐30A容量） |
| 3 | 主幹用漏電遮断器 | 50AF B,C, 5,0kA 30mA高速形 |
| 4 | 配線用遮断器 | 30AF B,C, 2,5kA コード短絡保護機能付 |
| 5 | 充電部しゃへい板 | ポリプロピレン樹脂 |
| 6 | 200V切替板 | 銅板 30A 容量 |
| 7 | | |
| 8 | | |
| 9 | 回路銘板 | キャビネットカバー表面に貼付 |
| 10 | 100-200V切替説明書 | キャビネットカバー裏面に貼付 |
| 11 | 配線孔 | ノックアウト式 |
| 12 | 配線孔 | ////部開口, \\\\部ノックアウト式 |
| 13 | 本体取付ネジ | 4 - φ4,5 x 30 |
| 14 | | |
| 15 | 半埋込取付用サイドノック | 4 - φ5 |
| 16 | 速結式アース中継端子 | M 5 x 2 , 速結端子10P |
| 17 | 単相3線分岐配線用遮断器 | 30AF B,C, 2,5kA コード短絡保護機能付 |
| 18 | 商用電源側シール | キャビネットカバー表面に貼付 |
| 19 | 太陽電池側シール | キャビネットカバー表面に貼付 |
| 20 | 停電時復旧手順シール | キャビネットカバー表面に貼付 |
| 21 | 単2連系施工シール | 端子カバー表面に貼付 |
| 22 | 太陽光電池側配線用遮断器 | 50AF B,C, 5,0kA |
| 23 | 付属機器取付スペース取付板 | 175 x 75 x t15 |

その他、細目はJISC8328(住宅用分電盤）及び、JWDS0007（住宅用分電盤）による。

回路銘板

| | | | | |
|---|---|---|---|---|
| 1 | 5 | 9 | 13 | 17 |
| 3 | 7 | 11 | 15 | 19 |
| 2 | 6 | 10 | 14 | 18 |
| 4 | 8 | 12 | 16 | |

| 備考 | リミッタースペース | 主開閉器 漏電遮断器 | 一次送り回路 | 分岐開閉器数 安全ブレーカ | 安全ブレーカ | 単3分岐ブレーカ | 増回路スペース | 太陽光側開閉器 配線用遮断器 | 付属機器取付スペース |
|---|---|---|---|---|---|---|---|---|---|
| 主幹用漏電遮断器<br>太陽光側配線用遮断器<br>単3中性線欠相保護付<br>(過電圧検出リード線付)<br>定格動作過電圧 135V<br>定格過電圧動作時間 1秒以内 | | 3P3E | PE A | 2P1E 20A | 2P2E 20A | 2P2E 20A | | 3P2E | |
| | — | 50A | — | 8 | 4 | 1 | 2 | 30A | 有 |
| | | GBU-53EC | | B-1N | B-2N | B-3·1NS | | BU-53·1ECS | |

| 分電盤定格 | | キャビネット仕様(露出・半埋込兼用形) | |
|---|---|---|---|
| 相線式 | 1φ3W | 材質 | 難燃性合成樹脂（自己消火性） |
| 定格電流 | 60 A | 色彩 | マンセル 8GY9,7/0,2 |

| 尺度 | / | | |
|---|---|---|---|
| 日付 | 年 | 月 | 日 |
| 承認 | 検図 | 設計 | 製図 |
| 今本 | 羽生 | 品田 | 長力 |

テンパール工業株式会社

図番

住宅用分電盤

型式 MG35122T2N1P
(太陽光発電システム用+単3分岐ブレーカ組込+機器取付スペース付)

0-09-2