| 電線色 | L1 | N | L2 | 面 |
|---|---|---|---|---|
| | 赤 | 白 |黒 | |

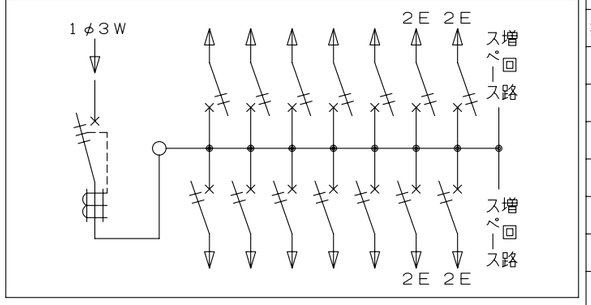


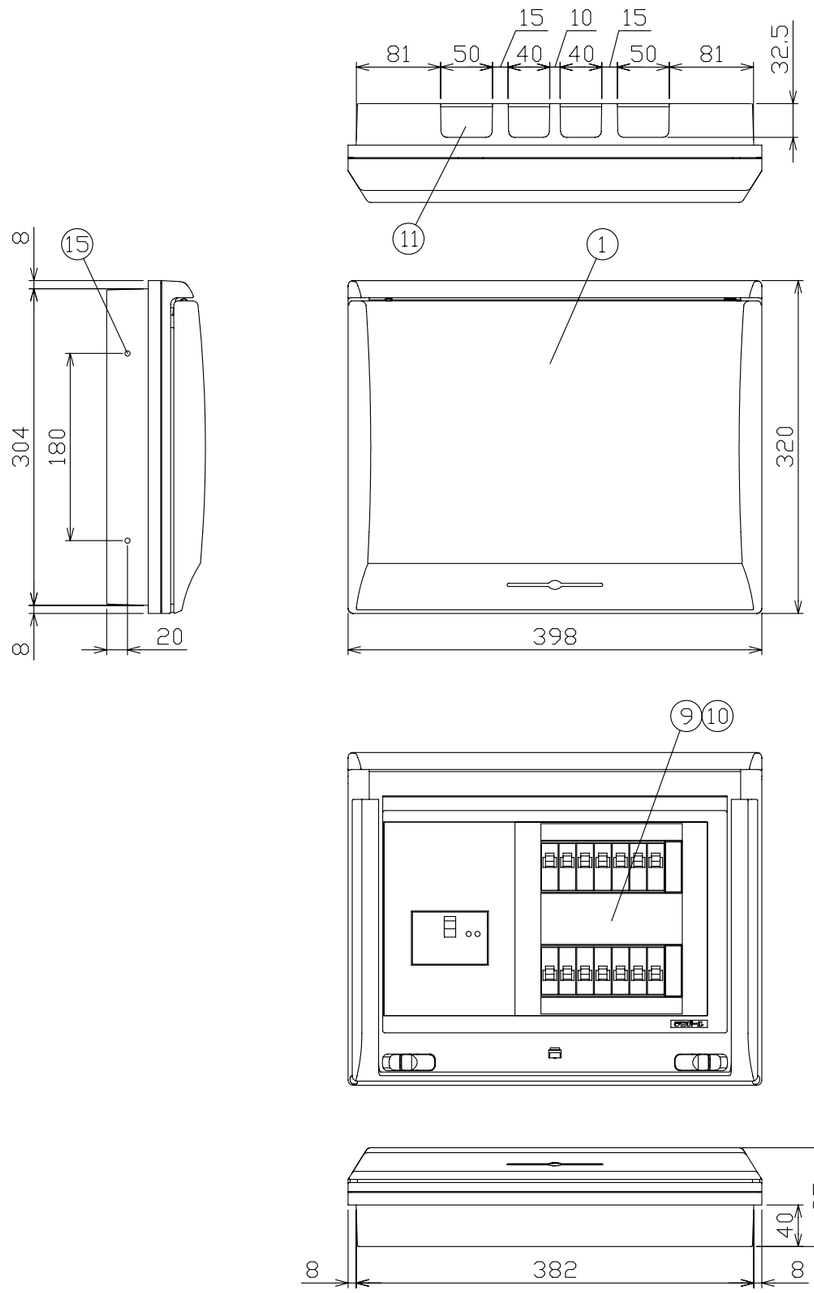


配線孔寸法図

| 御納入先 | |
|---|---|
| | 様 |

| 符号 | 部分品名 | 備考 |
|---|---|---|
| 1 | キャビネット | スチロール樹脂 UL-94 V-2 |
| 2 | 母線 | 銅板 100A容量（分岐30A容量） |
| 3 | 主幹用漏電遮断器 | 100AF B,C, 5,0kA 30mA 高速形 |
| 4 | 配線用遮断器 | 30AF B,C, 2,5kA コード短絡保護機能付 |
| 5 | 充電部しゃへい板 | ポリプロピレン樹脂 |
| 6 | 200V切替板 | 銅板 30A 容量 |
| 7 | | |
| 8 | | |
| 9 | 回路銘板 | キャビネットカバー表面に貼付 |
| 10 | 100-200V切替説明書 | キャビネットカバー裏面に貼付 |
| 11 | 配線孔 | ノックアウト式 |
| 12 | 配線孔 | ////// 部開口, \\\\\\ 部ノックアウト式 |
| 13 | 本体取付ネジ | 4 - φ4,5 x 30 |
| 14 | | |
| 15 | 半埋込取付用サイドノック | 4 - φ5 |
| 16 | 速結式アース中継端子 | M 5 x 2 , 速結端子10P |
| 17 | | |
| 18 | | |
| 19 | | |

その他、細目はJISC8328(住宅用分電盤）及び、JWDS0007（住宅用分電盤）による。

回路銘板

| | | | |
|---|---|---|---|
| 1 | 5 | 9 | 13 |
| 3 | 7 | 11 | 15 |
| 2 | 6 | 10 | 14 |
| 4 | 8 | 12 | 16 |

| 備考 | リミッタースペース | 主開閉器 漏電遮断器 3P2E | 一次送り回路 PEA | 分岐開閉器数 安全ブレーカ 2P1E 20A | 安全ブレーカ 2P2E 20A | PEA | 増回路スペース | 付属機器取付スペース |
|---|---|---|---|---|---|---|---|---|
| 主幹用漏電遮断器<br>単3中性線欠相保護付<br>（過電圧検出リード線付）<br>定格動作過電圧 135V<br>定格過電圧動作時間 1秒以内 | — | 100A<br>GBU-103·1KC | - | 10<br>B-1N | 4<br>B-2N | | 2 | - |

| 分電盤定格 | | キャビネット仕様（露出·半埋込兼用形） | |
|---|---|---|---|
| 相線式 | 1φ3W | 材質 | 難燃性合成樹脂（自己消火性） |
| 定格電流 | 100A | 色彩 | マンセル 8GY9,7/0,2 |

| 尺度 | ／ | | | 図番 |
|---|---|---|---|---|
| 日付 | 年 月 日 | | | |
| 承認 | 検図 | 設計 | 製図 | |
| 今本 | 羽生 | 品田 | 上木 | 住宅用分電盤 |
| テンパール工業株式会社 | | | | 型式 MG310142 |

A-08-3