電線色	L_1	L_2	面
	赤	黒	

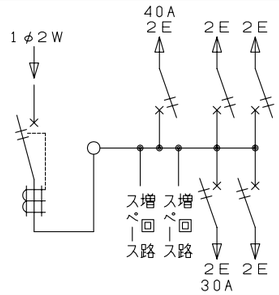

御納入先	様

符号	部分品名	備考
1	キャビネット	スチロール樹脂 UL-94 V-2
2	母線	銅板 100A容量（分岐50A容量）
3	主幹用漏電遮断器	75AF B,C, 5,0kA 30mA高速形
4	配線用遮断器	30AF B,C, 2,5kA コード短絡保護機能付
5	充電部しゃへい板	ポリプロピレン樹脂
6		
7		
8		
9	回路銘板	キャビネットカバー表面に貼付
10		
11	配線孔	ノックアウト式
12	配線孔	////部開口，\\\\部ノックアウト式
13	本体取付ネジ	4 - φ4,5 x 30
14		
15	半埋込取付用サイドノック	4 - φ5
16	速結式アース中継端子	M5 x 2，速結端子10P
17	配線用遮断器	50AF B,C, 2,5kA
18		
19		

その他、細目はJISC8328(住宅用分電盤）及び、JWDS0007（住宅用分電盤）による。

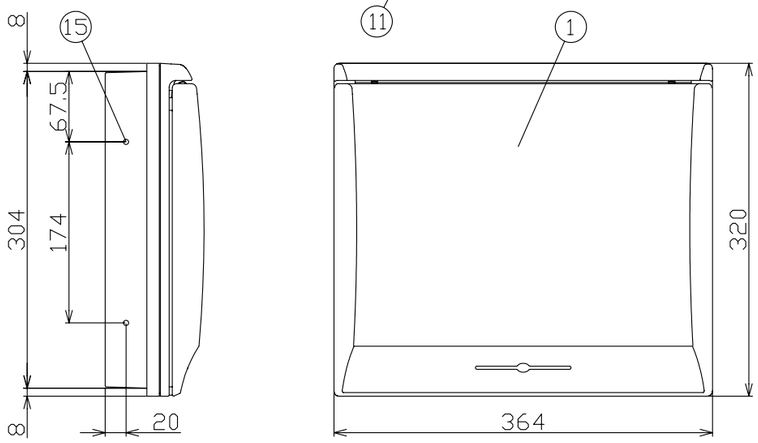

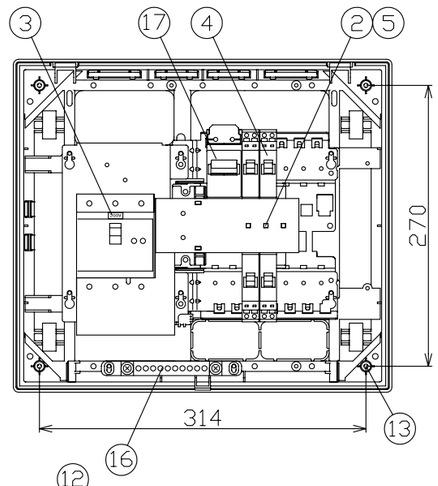

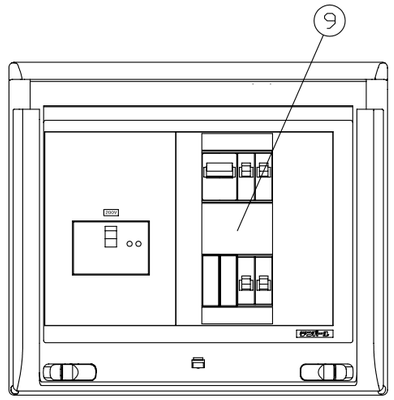

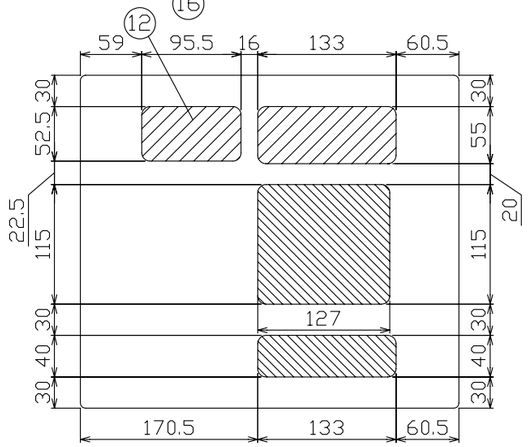

配線孔寸法図

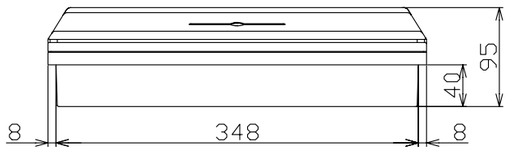

回路銘板

1	4
	6
2	5
3	7

深夜電力機器の容量 9.0超過11.2kW以下

備考	リミッタースペース	主開閉器 漏電遮断器 3P3E	一次送り回路 PE A	分岐開閉器数 配線用遮断器 2P2E 40A	増回路スペース	安全ブレーカ 2P2E 20A	安全ブレーカ 2P2E 30A	付属機器取付スペース
	−	75A GB-73KC	−	1 B-2N	2	3 B-2N	1 B-2N	−

分電盤定格		キャビネット仕様（露出·半埋込兼用形）	
相線式	1φ2W	材質	難燃性合成樹脂（自己消火性）
定格電流	100A	色彩	マンセル 8GY9,7/0,2
定格電圧	200V		

尺度	/			図番
日付	年 月 日			
承認	検図	設計	製図	
今本	羽生	品田	上木	住宅用分電盤
テンパール工業株式会社				型式 MG27052TN1 住宅用蓄熱分電盤

B-10-7