電線色	L_1	L_2	面
	赤	黒	

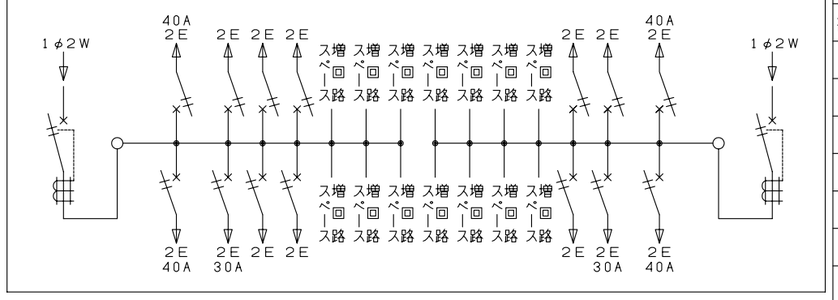

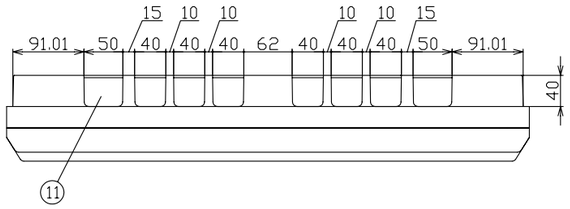

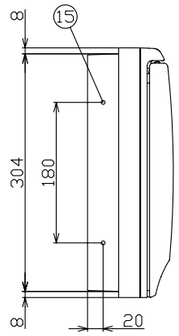

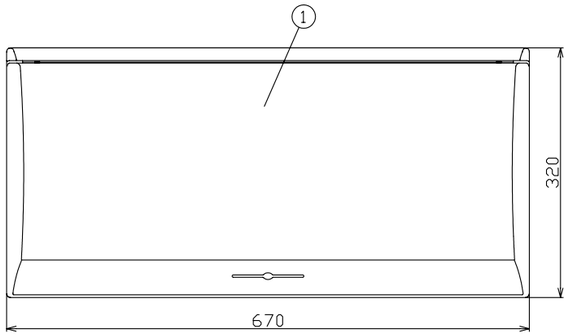

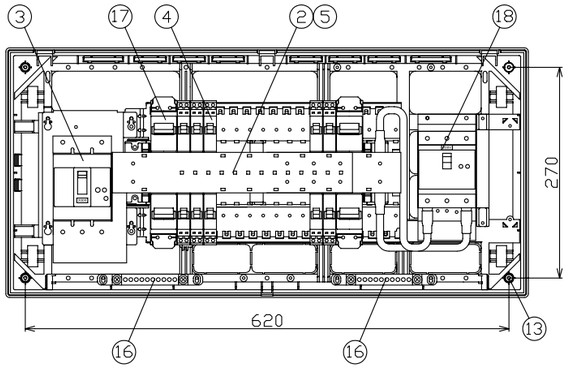

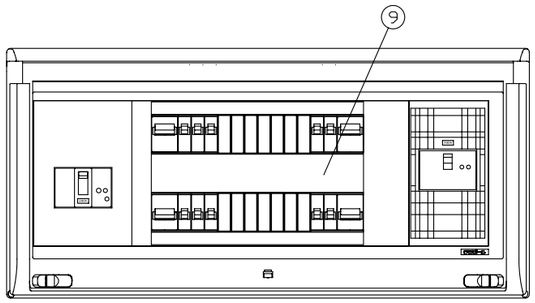

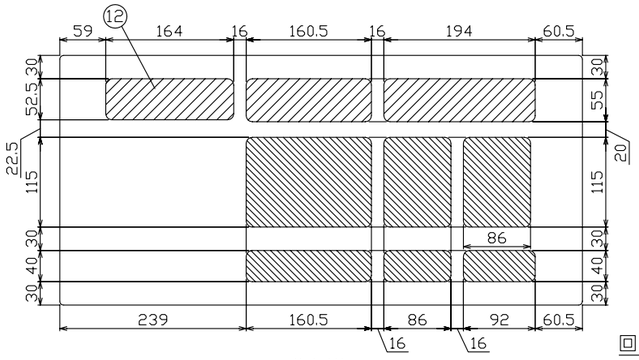

配線孔寸法図

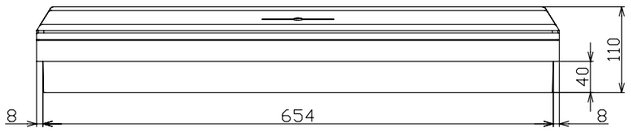

御納入先		
		様
符号	部分品名	備考
1	キャビネット	スチロール樹脂 UL-94 V-2
2	母線	銅板 150A容量（分岐50A容量）
3	主幹用漏電遮断器	150AF B,C, 25kA 30mA 高速形
4	配線用遮断器	30AF B,C, 2,5kA コード短絡保護機能付
5	充電部しゃへい板	ポリプロピレン樹脂
6		
7		
8		
9	回路銘板	キャビネットカバー表面に貼付
10		
11	配線孔	ノックアウト式
12	配線孔	////// 部開口, \\\\\\ 部ノックアウト式
13	本体取付ネジ	4 - φ4,5 x 30
14		
15	半埋込取付用サイドノック	4 - φ5
16	速結式アース中継端子	M5 x 2 , 速結端子10P
17	配線用遮断器	50AF B,C, 2,5kA
18	主幹用漏電遮断器	100AF B,C, 5,0kA 30mA 高速形
19		

その他、細目はJISC8328(住宅用分電盤）及び、JWDS0007（住宅用分電盤）による。

回路銘板

1	3	7	11	11	7	3	1
	5	9	13	13	9	5	
2	4	8	12	12	8	4	2
	6	10	14	14	10	6	

主開閉器	分岐開閉器数（左回路）				分電盤定格		分岐開閉器数（右回路）				主開閉器	分電盤定格		キャビネット仕様（露出･半埋込兼用形）	
漏電遮断器	配線用遮断器	安全ブレーカ	安全ブレーカ	増回路スペース	相線式	1φ2W	増回路スペース	安全ブレーカ	安全ブレーカ	配線用遮断器	漏電遮断器	相線式	1φ2W	材質	難燃性合成樹脂（自己消火性）
2P2E	2P2E 40A	2P2E 20A	2P2E 30A		定格電流	150A		2P2E 30A	2P2E 20A	2P2E 40A	3P3E	定格電流	100A	色彩	マンセル 8GY9,7/0,2
150A GB-152EC	2 B-2N	5 B-2N	1 B-2N	6	定格電圧	200V	8	1 B-2N	3 B-2N	2 B-2N	100A GB-103KC	定格電圧	200V		

尺度				図番
日付	年 月 日			
承認	検図	設計	製図	
今本	羽生	品田	上木	住宅用分電盤
テンパール工業株式会社				型式 MG215086TN2TU2 住宅用蓄熱分電盤（2系統）

B-08-12