電線色	L1	L2	面
	赤	黒	

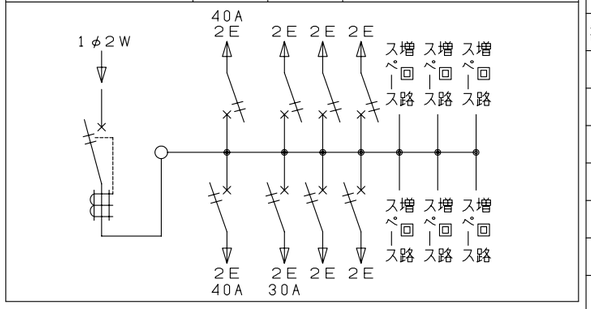

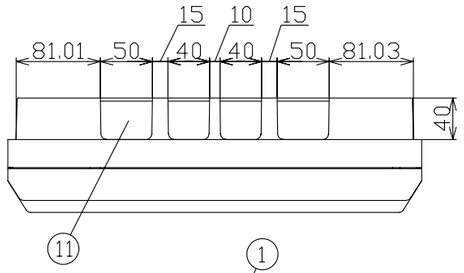

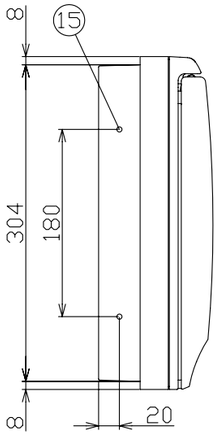

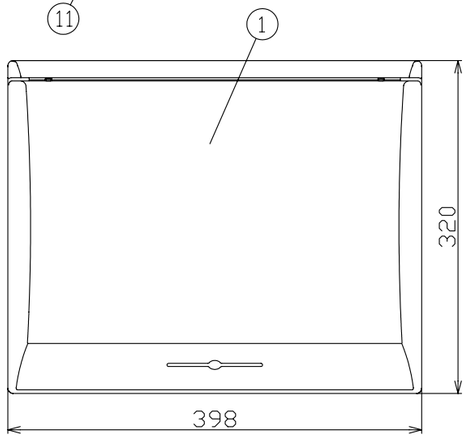

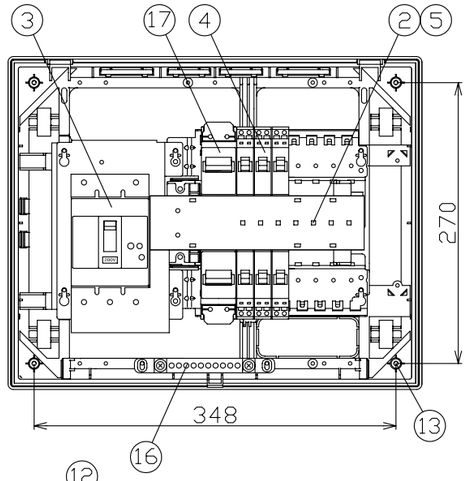

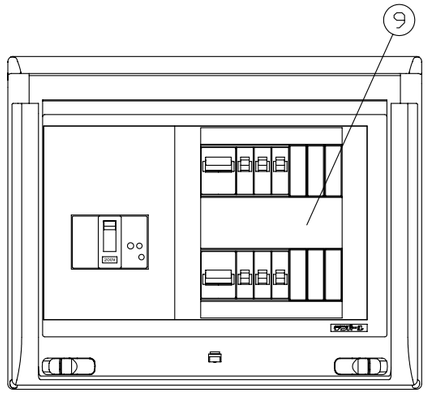

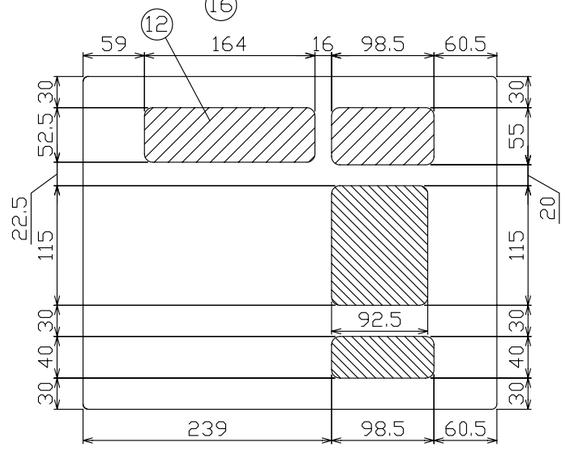

配線孔寸法図

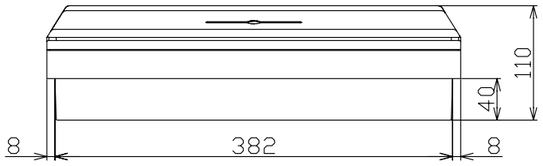

御納入先		
		様
符号	部分品名	備考
1	キャビネット	スチロール樹脂 UL-94 V-2
2	母線	銅板 150A容量（分岐50A容量）
3	主幹用漏電遮断器	150AF B,C, 25kA 30mA 高速形
4	配線用遮断器	30AF B,C, 2,5kA コード短絡保護機能付
5	充電部しゃへい板	ポリプロピレン樹脂
6		
7		
9	回路銘板	キャビネットカバー表面に貼付
10		
11	配線孔	ノックアウト式
12	配線孔	////// 部開口, \\\\\\ 部ノックアウト式
13	本体取付ネジ	4 - φ4,5 x 30
14		
15	半埋込取付用サイドノック	4 - φ5
16	速結式アース中継端子	M 5 x 2 , 速結端子10P
17	配線用遮断器	50AF B,C, 2,5kA
18		
19		

その他、細目はJISC8328(住宅用分電盤）及び、JWDS0007（住宅用分電盤）による。

回路銘板

1	3	7	11
	5	9	13
2	4	8	12
	6	10	14

深夜電力機器の容量 18. 7超過22. 4kW以下

備考	リミッタースペース	主開閉器 漏電遮断器	一次送り回路	分岐開閉器数 配線用遮断器	安全ブレーカ	安全ブレーカ	増回路スペース	付属機器取付スペース
		2P2E	P E A	2P2E 40A	2P2E 20A	2P2E 30A		
	−	150A GB-152EC	−	2 B-2N	5 B-2N	1 B-2N	6	−

分電盤定格		キャビネット仕様（露出･半埋込兼用形）	
相線式	1φ2W	材質	難燃性合成樹脂（自己消火性）
定格電流	150 A	色彩	マンセル 8GY9,7/0,2
定格電圧	200 V		

尺度	／			図番
日付	年 月 日			
承認	検図	設計	製図	
今本	羽生	品田	上木	住宅用分電盤
テンパール工業株式会社				型式 MG215086TN2 住宅用蓄熱分電盤

C-10-7