御納入先	様

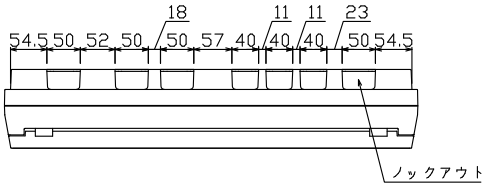

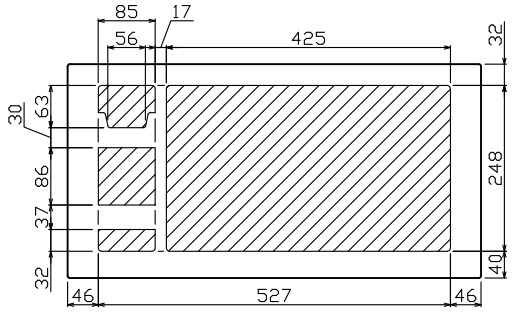

配線孔寸法図（////部開口）

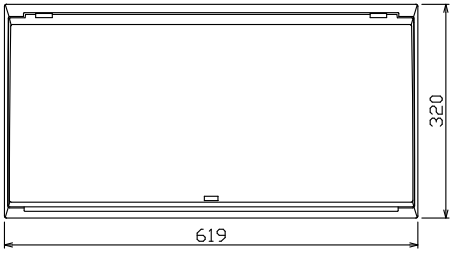

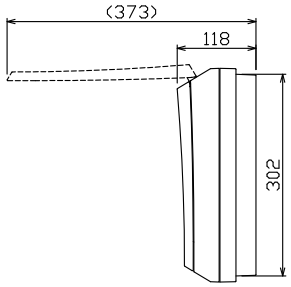

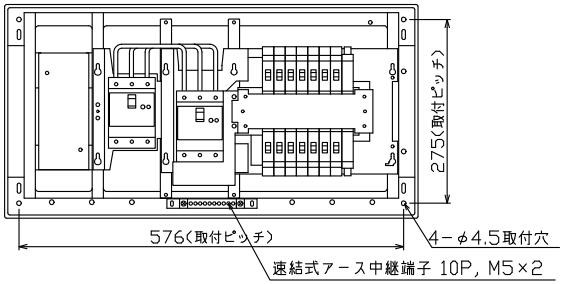

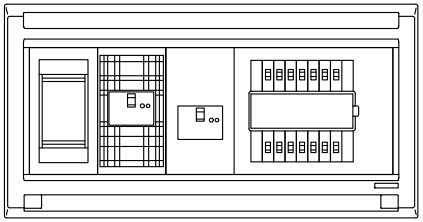

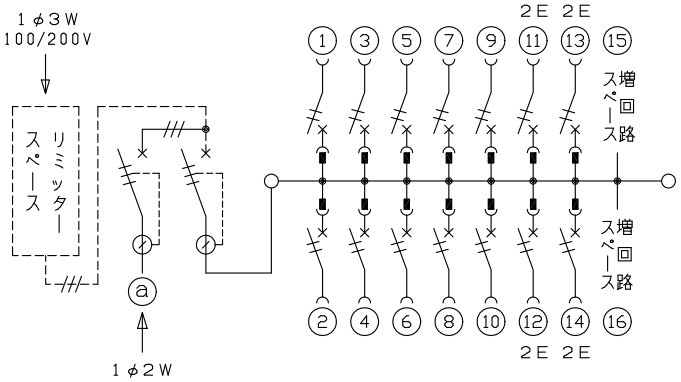

1φ3W リミッタースペース付
（リミッター用電線14mm² 同梱）

主幹）ELB 3P 50AF BC 5.0kA
30mA高速形 単3中性線欠相保護付

分岐）MCB 2P 30AF BC 2.5kA
コード短絡保護機能付

ⓐ太陽光側遮断器：ELB 3P 50AF
BC 5.0kA 30mA高速形
単3中性線欠相保護付

リミッタースペース（木板）	太陽光側開閉器 漏電遮断器 3P3E	主開閉器 漏電遮断器 3P2E	一次送り回路 P E A	分岐開閉器数 安全ブレーカ 2P1E 20A	安全ブレーカ 2P2E 20A	P E A	増回路スペース	付属機器取付スペース（木板）
(175x75) 有	30A GBU-53HEC	40A GBU-53·1HEC	−	10 BC−1NA	4 BC−2NA		2	(175x75) −

分電盤定格	
定格電流	60 A

キャビネット仕様	
形式	露出・半埋込兼用形
材質	難燃性合成樹脂（自己消火性）
色彩	マンセル 8GY9.7/0.2

日付			
尺度	1/8（A3基準）		
承認	検図	設計	製図
潤井	安藤	岡村	上木

テンパール工業株式会社

名称		面	担当
図番			
品名	住宅用分電盤		
品番	MALG34142T21L（太陽光発電システム用）		

23-1-B

1	HV-583	MALG34142T21L