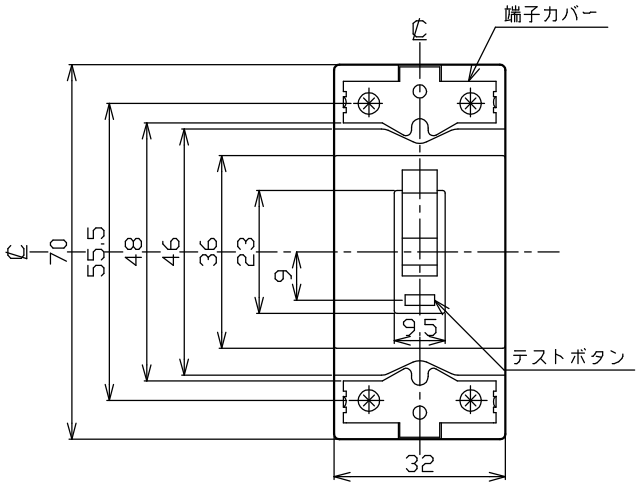

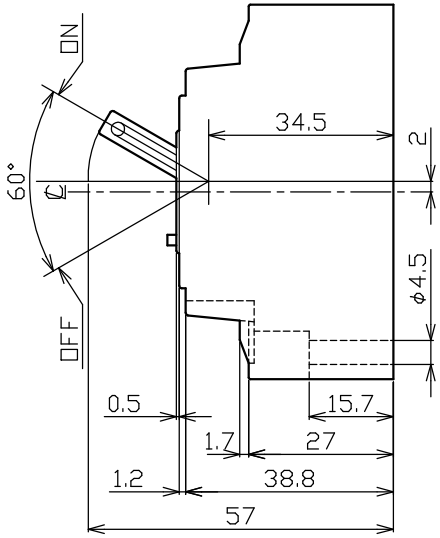

穴明寸法

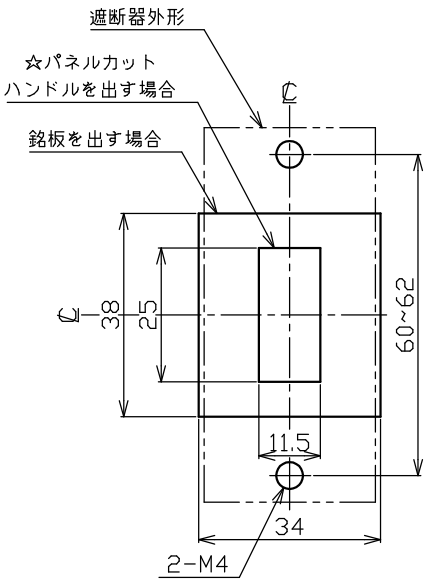

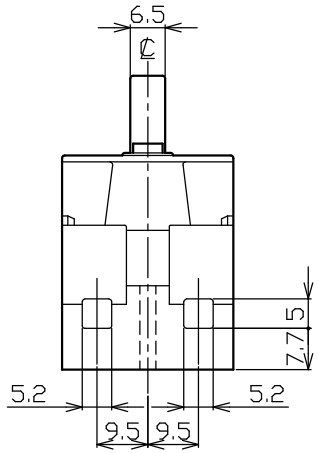

漏電遮断器

型　式	GT-2ZA
フレーム	30AF
極数(P)・素子数(E)	2P・0E
定格電圧（V）	100-200
定格電流（A）	30
最大動作時間	0.1秒
定格感度電流	15mA，30mA
定格投入及び遮断容量(kA) 定格漏電投入及び遮断容量	
AC 100V	0.5
AC 200V	0.5
定格短時間電流（kA）	1.5
引き外し方式	——
標準接続方式	ソルダレス端子方式（当座金付）
基準周囲温度	——
重量（kg）	0.12
備　考	JIS C 8221 附属書2 (JIS Q 1000に基づく自己適合宣言) 注：定格短時間電流はJIS C 8371による
御納入先	

日付		受領印		数量	

承認	検図	製図	設計
後藤	相原	井上	馬場

年月日	三角法	
H07.08.21		F201-2P0000
テンパール工業株式会社		

B-24-09