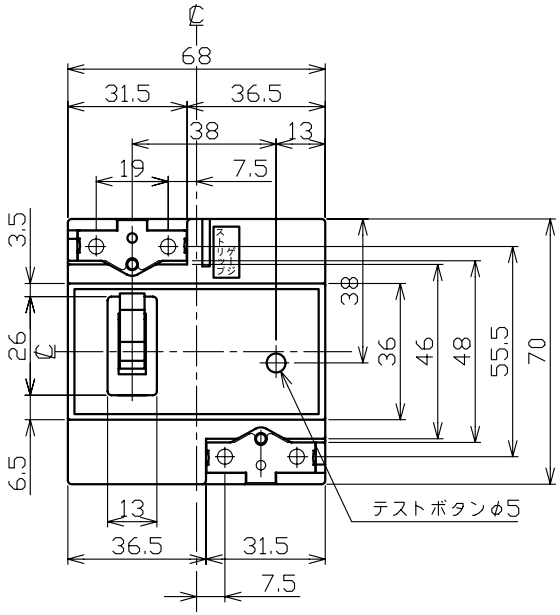

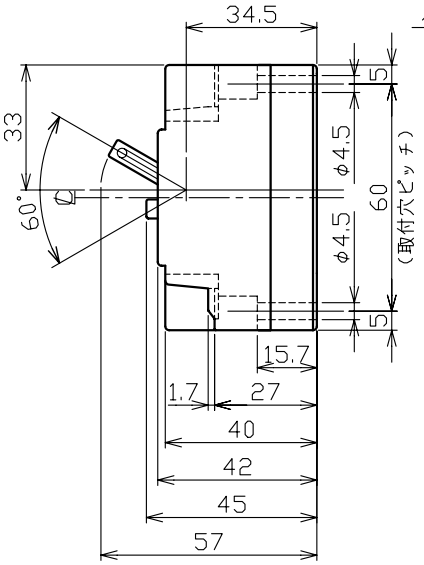

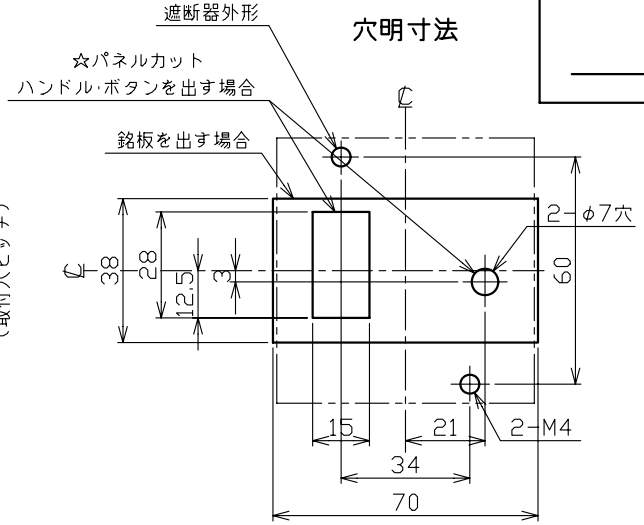

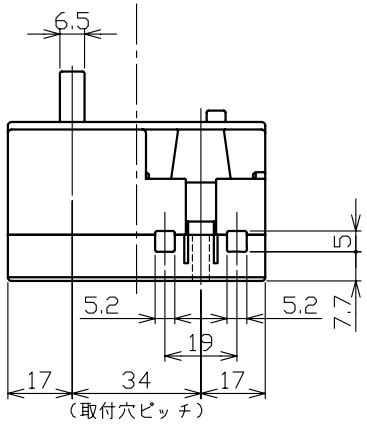

漏電遮断器

型　式	GT-2EA
フレーム	30AF
極数(P)・素子数(E)	2P・0E
定格電圧 (V)	100-200
定格電流 (A)	30
最大動作時間	0.1秒
定格感度電流	15mA, 30mA
定格投入及び遮断容量(kA) 定格漏電投入及び遮断容量	
AC 100V	0.5
AC 200V	0.5
定格短時間電流(kA)	2.5
引き外し方式	——
標準接続方式	ソルダレス端子方式(当座金付)
基準周囲温度	——
重量 (kg)	0.18
備　考	JIS C 8221 附属書2 (JIS Q 1000に基づく自己適合宣言) 注:定格短時間電流はJIS C 8371による
御納入先	

日付		受領印		数量	

承認	検図	製図	設計
後藤	日岡	井上	馬場

年月日	三角法	
H08.01.10		F22-12P0000

テンパール工業株式会社

A-08-08