単３中性線欠相保護付

漏電遮断器　表面形

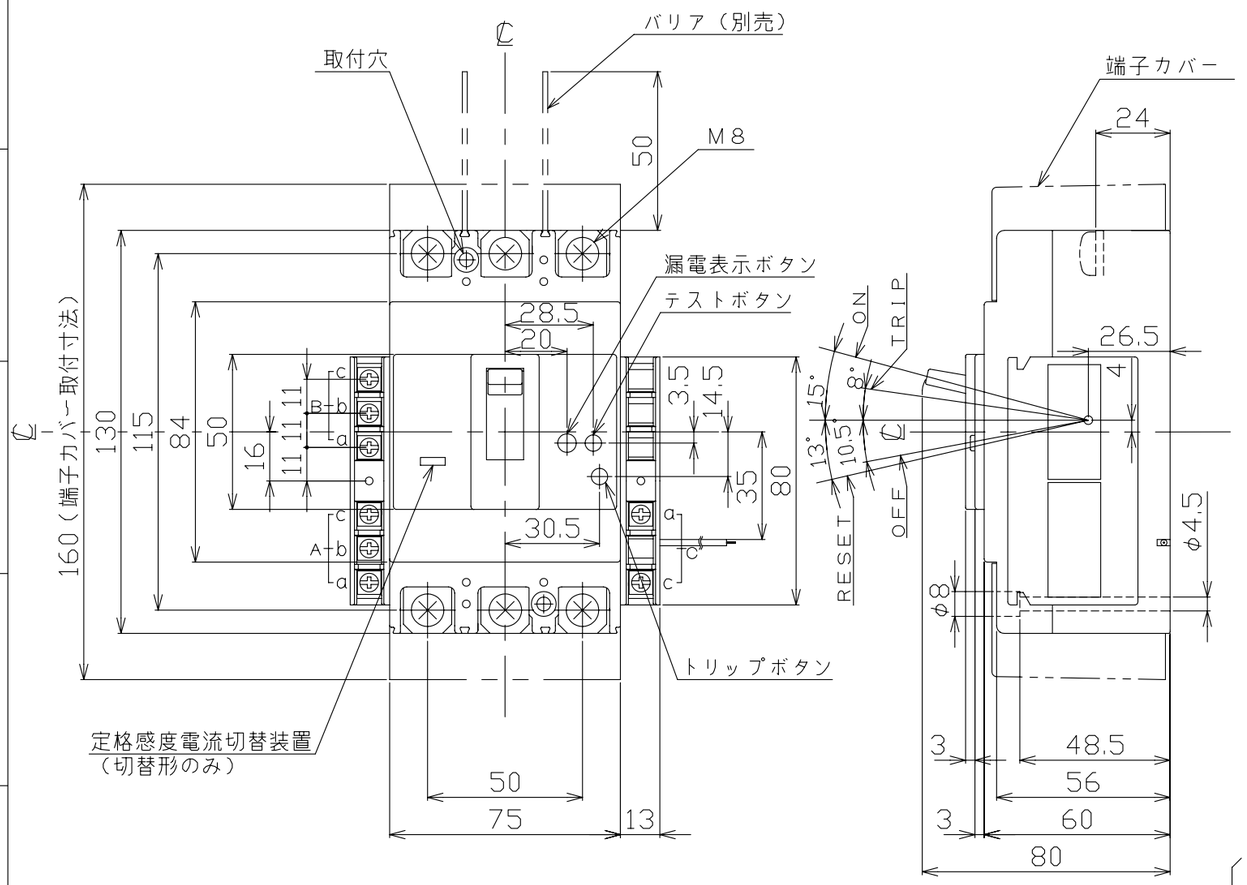

穴明寸法

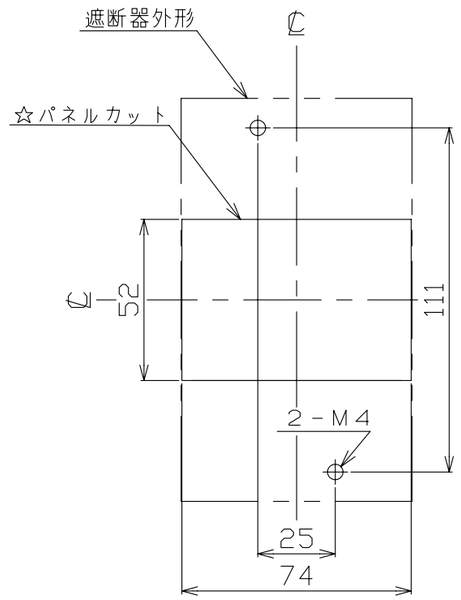

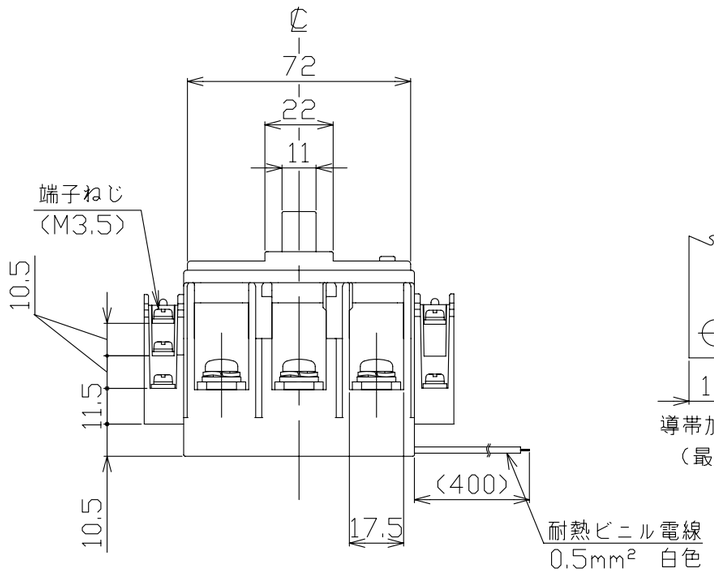

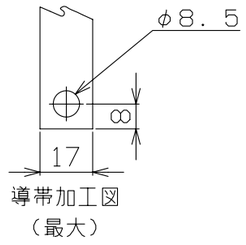

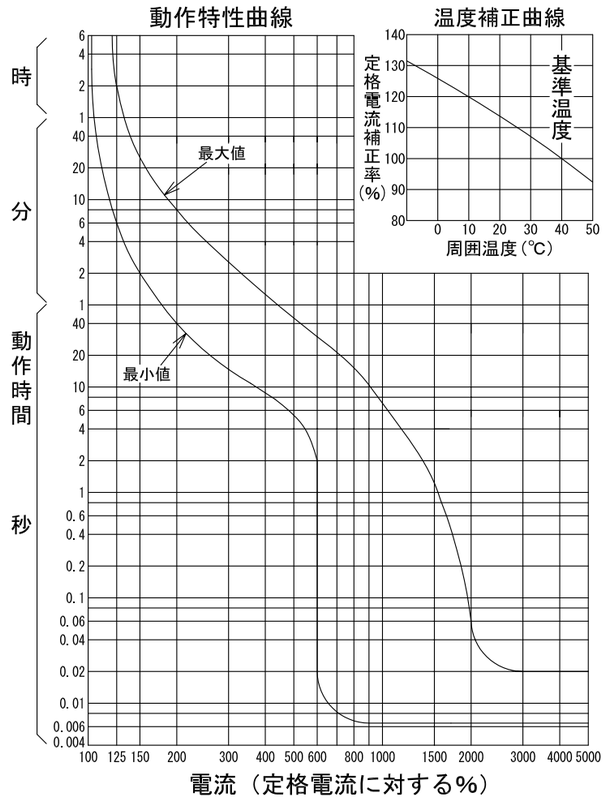

注．この寸法図は，１．補助スイッチ仕様
２．警報スイッチ仕様
３．補助＋警報スイッチ仕様
４．補助＋テストボタンリード線引出し仕様
５．警報＋テストボタンリード線引出し仕様
６．補助＋警報＋テストボタンリード線引出し仕様
７．テストボタンリード線引出し仕様
のうちいずれか１つに適用する。

仕　様	接点 COM	N．C	N．O
補助スイッチ　AX	a	b	c
警報スイッチ　AL	a	b	c
テストボタンリード線引出し　TBL	a	－	c

仕　様	端子台 A	B	C
１．AX	AX	－	－
２．AL	AL	－	－
３．AX＋AL	AX	AL	－
４．AX＋TBL	AX	－	TBL
５．AL＋TBL	AL	－	TBL
６．AX＋AL＋TBL	AX	AL	TBL
７．TBL	－	－	TBL

型　式	GBUL－153・1EC
フレーム	150AF
極数(P)・素子数(E)	3P・2E
定格電圧（V）	100／200
定格電流（A）	150
最大動作時間	0．45秒
慣性不動作時間	0．15秒
定格感度電流	100／200／500mA
定格過電圧動作時間	1秒以内
定格動作過電圧	135V
定格遮断容量（kA）	
AC 100V	
AC 100V／200V	25
AC 200V	
AC 415V	
引き外し方式	熱動電磁
標準接続方式	圧着端子方式（圧着端子付属）
基準周囲温度	40℃
重量（kg）	0．75
備　考	JIS C 8201-2-2 附属書2（JIS Q 1000に基づく自己適合宣言）
御納入先	
日付	受領印	数量

承認	検図	製図	設計
今本	馬場	内藤稔	内藤稔

年月日	三角法	
H20．9．30	1／2	G69-3P153EC15

テンパール工業株式会社

0-08-09