単３中性線欠相保護付
漏電遮断器

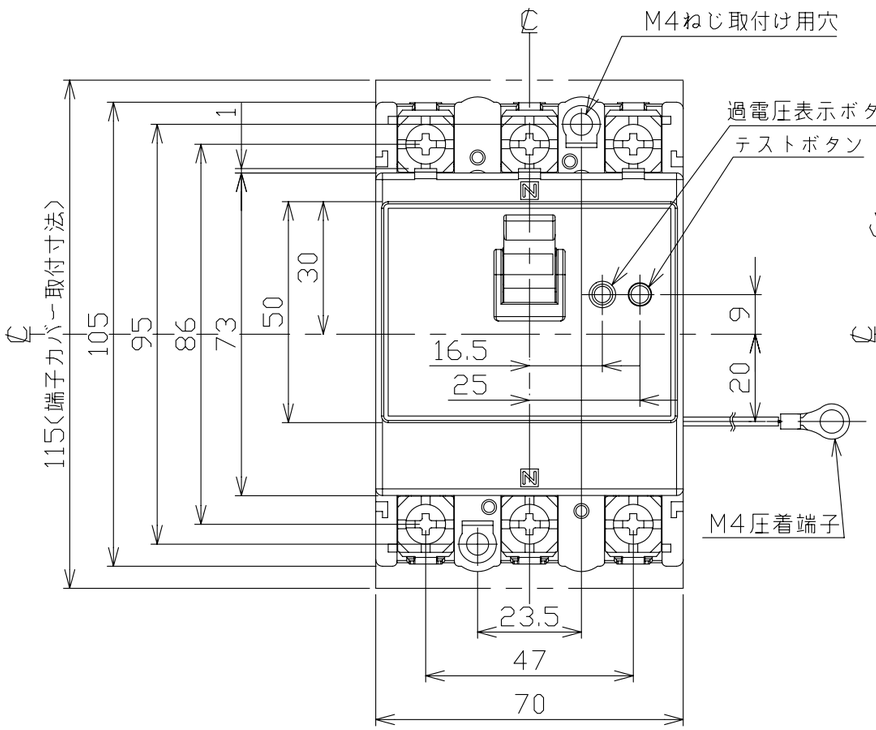

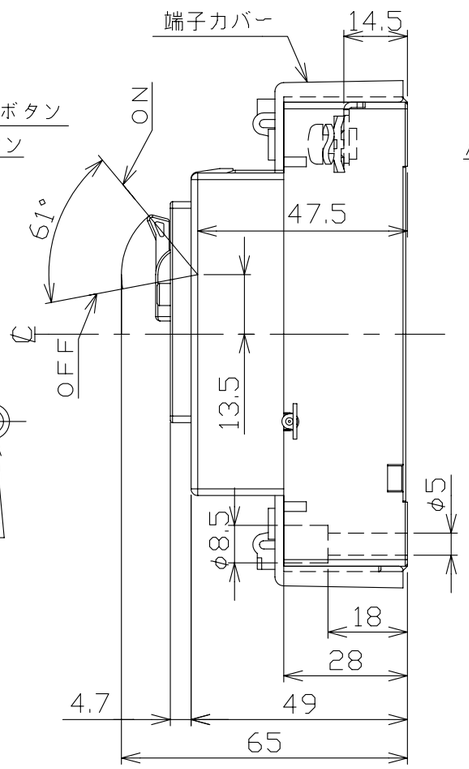

穴明寸法

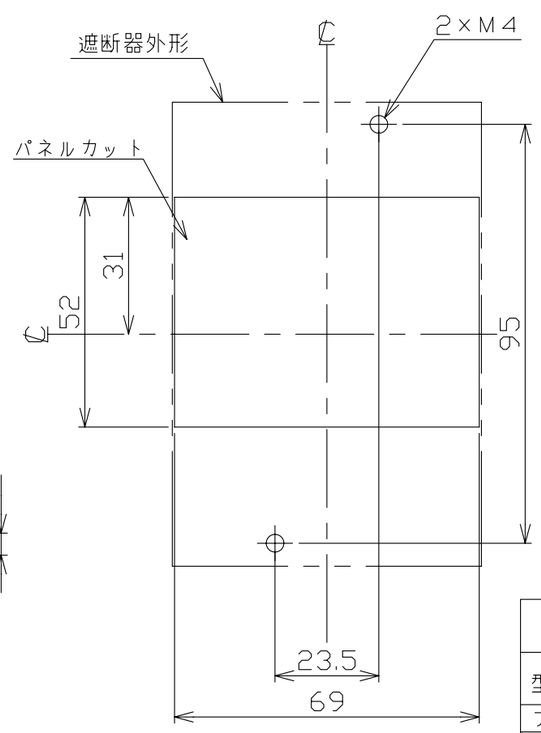

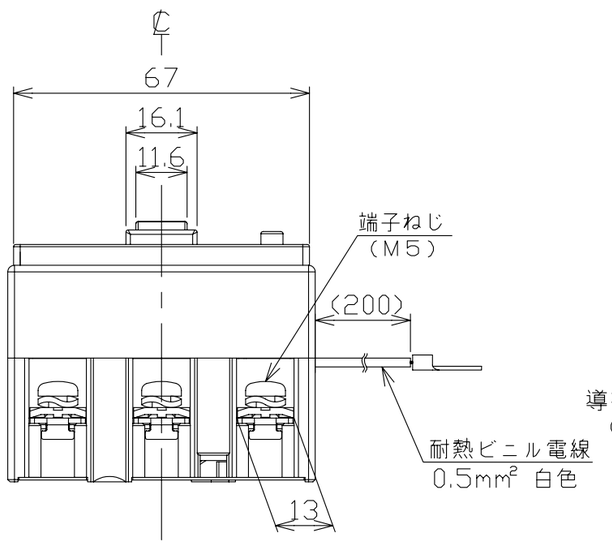

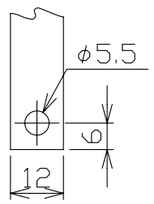

導帯加工図
(最大)

動作特性曲線

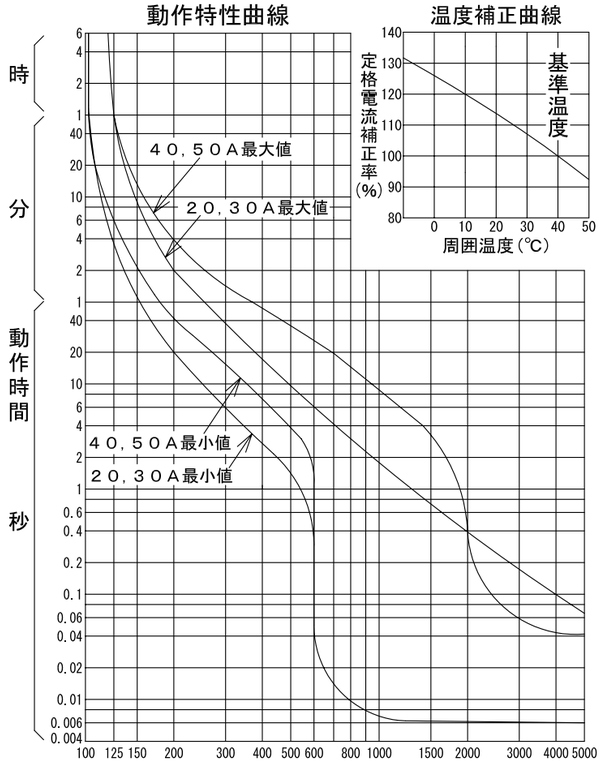

温度補正曲線

発電システム用	
型　式	GBU-53·1HECS
フレーム	50AF
極数(P)·素子数(E)	3P·2E
定格電圧（V）	100/200
定格電流（A）	20, 30, 40, 50
最大動作時間	0.1秒
定格感度電流	30mA
定格過電圧動作時間	1秒以内
定格動作過電圧	135V
定格遮断容量（kA）	
AC 100V	
AC 100V/200V	5
AC 200V	
AC 415V	
引き外し方式	熱動電磁
標準接続方式	線押え方式（圧着端子使用可能）
基準周囲温度	40℃
重量（kg）	0.35
備　考	JIS C 8222 附属書2 (JIS Q 1000に基づく自己適合宣言) 商用電源を電源側に、太陽光発電システムを負荷側に接続可能
御納入先	
日付	受領印	数量

承認	検図	製図	設計
近藤	馬場	松井	濱田

年月日	三角法	
2013.01.10		G64-3P53HECS1

テンパール工業株式会社

0-13-01