単３中性線欠相保護付
漏電遮断器　表面形

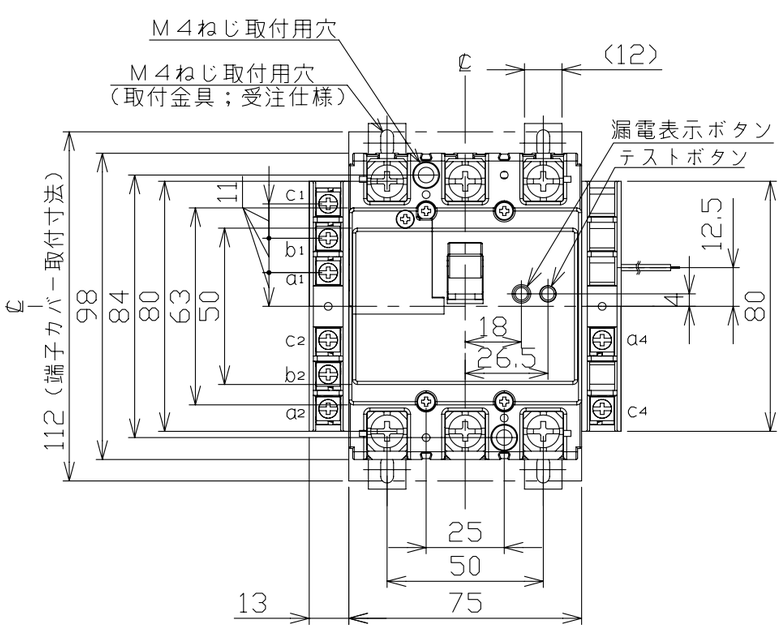

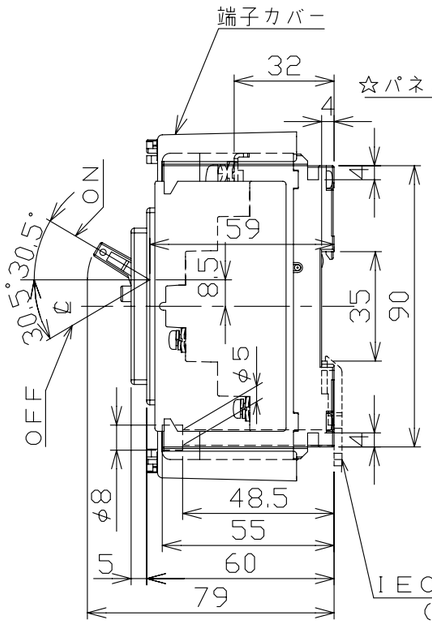

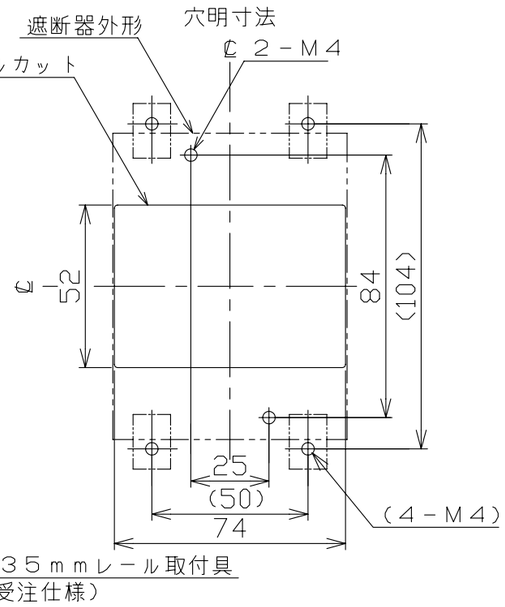

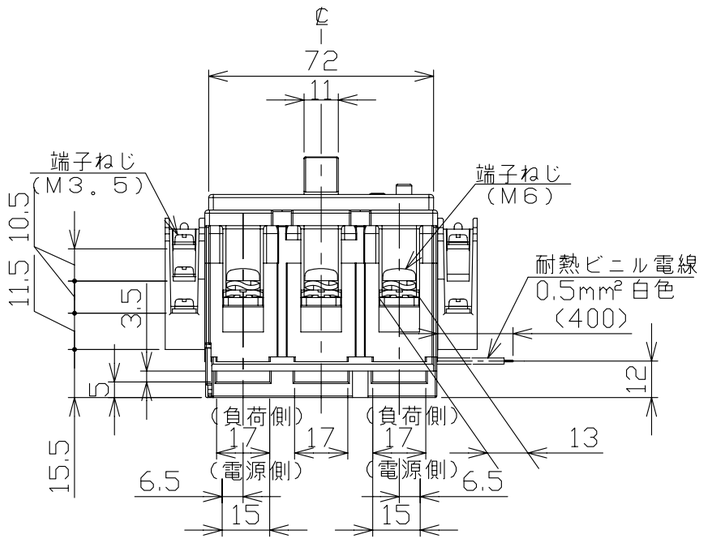

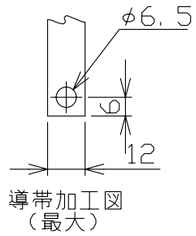

動作特性曲線

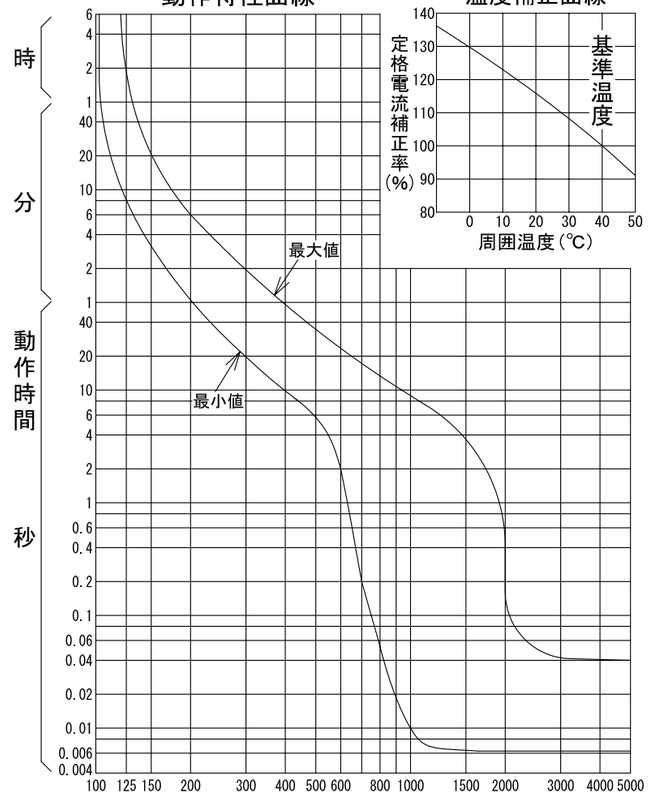

温度補正曲線

接点仕様

種類	適用仕様	COM	N.C	N.O
AL	AX＋AL，AX＋AL＋TBL	a1	b1	c1
	AL＋TBL	a2	b2	c2
	AL	a2	b2	c2
AX	AX＋AL，AX＋AL＋TBL AX＋TBL	a2	b2	c2
	AX	a2	b2	c2
TBL	TBLに関係する全て	a4	－	c4

注。この寸法図は、１.補助スイッチ仕様（左極側端子台のみ）
２.警報スイッチ仕様（左極側端子台のみ）
３.補助＋警報スイッチ仕様（左極側端子台のみ）
４.補助＋テストボタンリード線引出し仕様
５.警報＋テストボタンリード線引出し仕様
６.補助＋警報＋テストボタンリード線引出し仕様
７.テストボタンリード線引出し仕様（右極側端子台のみ）
のうちいずれか１つに適用する。

型　式	GBU－63・1KC
フレーム	60AF
極数(P)・素子数(E)	3P・2E
定格電圧（V）	100/200
定格電流（A）	60
最大動作時間	0.1秒
定格感度電流	30mA
定格過電圧動作時間	1秒以内
定格動作過電圧	135V
定格遮断容量（kA）	
AC 100V	
AC 100V/200V	5
AC 200V	
AC 415V	
引き外し方式	熱動電磁
標準接続方式	線押え方式（圧着端子使用可能）
基準周囲温度	40℃
重量（kg）	(端子台1つの場合)0.47 (端子台2つの場合)0.51
備　考	JIS C 8201-2-2 附属書2 および JIS C 8222 附属書2 (JIS Q 1000に基づく自己適合宣言)
御納入先	

日付		受領印		数量	

承認	検図	製図	設計
今本	馬場	若宮	高倉

年月日	三角法	
H18.5.26		G65-3P63KC4

テンパール工業株式会社

A-08-08