単３中性線欠相保護付
漏電遮断器　表面形

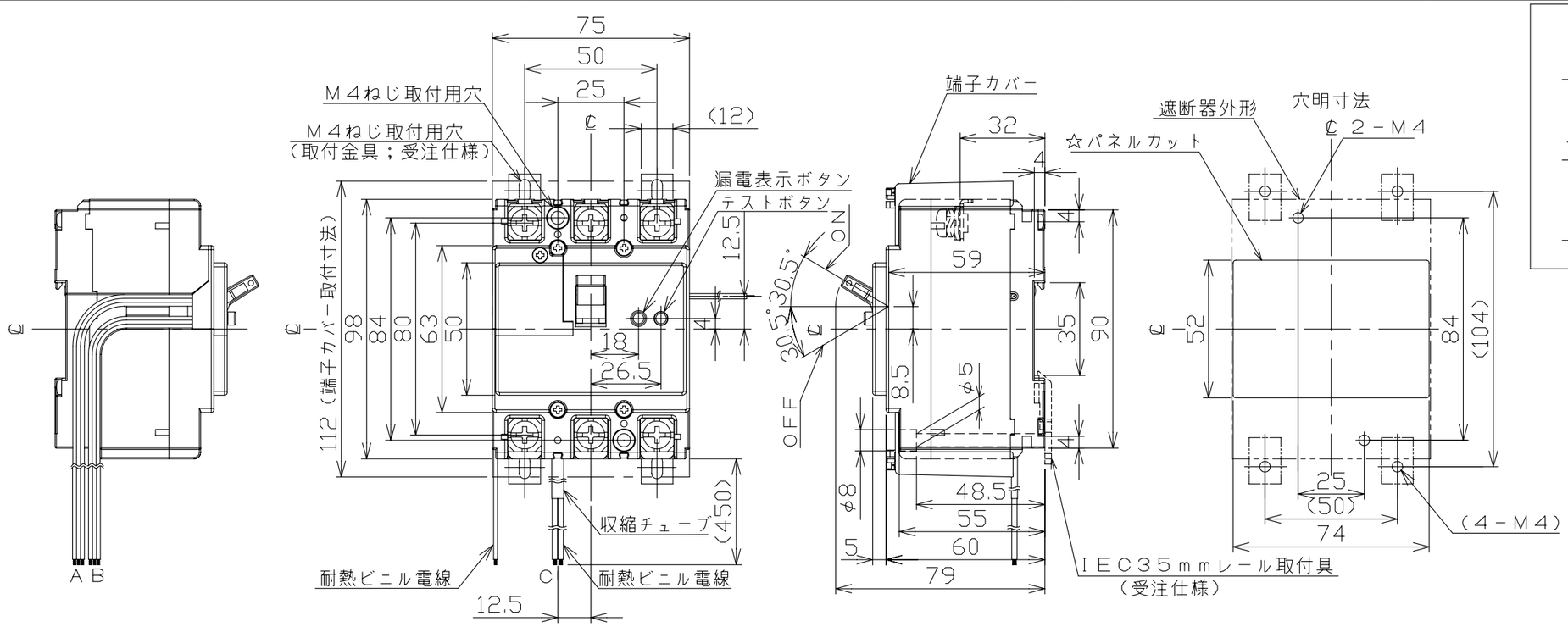

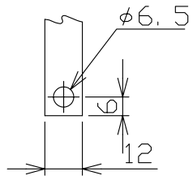

導帯加工図
（最大）

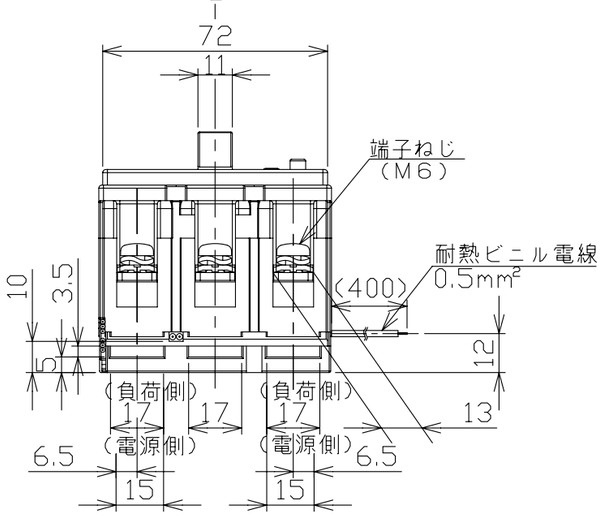

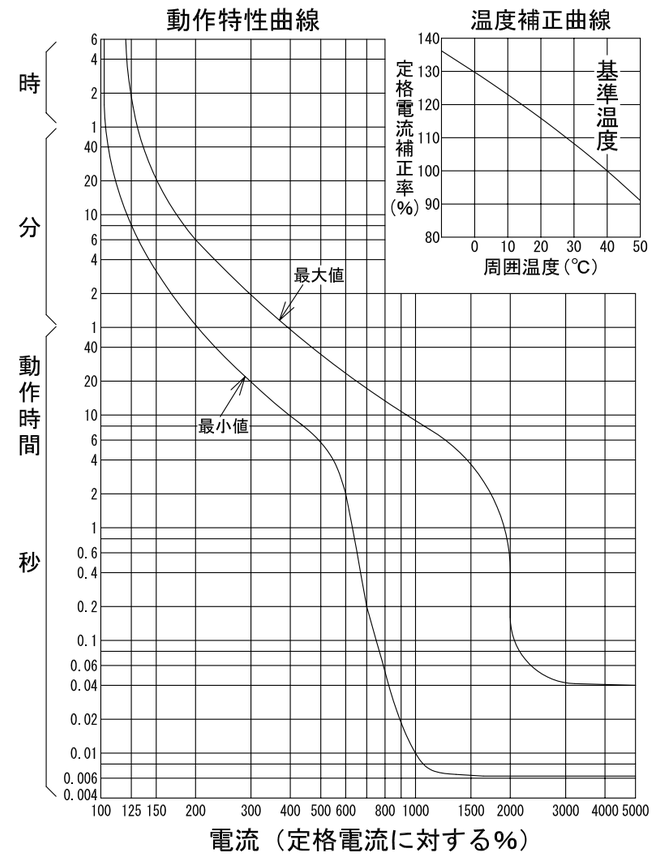

仕様	電線の色 a接点	電線の色 b接点	電線の色 COM	電線の本数	収縮チューブ
補助スイッチ　AX	黒	赤	白	3	－
警報スイッチ　AL	黒	赤	白	3	－
テストボタンリード線引出し仕様　TBL			青	2	φ3

注。この寸法図は、１。補助スイッチ仕様
２。警報スイッチ仕様
３。補助＋警報スイッチ仕様
４。補助＋テストボタンリード線引出し仕様
５。警報＋テストボタンリード線引出し仕様
６。テストボタンリード線引出し仕様
７。補助＋警報＋テストボタンリード線引出し仕様
のうちいずれか１つに適用する。

仕様	リード線 A	リード線 B	リード線 C
AX	AX	－	－
AL	－	AL	－
AX＋AL	AX	AL	－
AX＋TBL	AX	－	TBL
AL＋TBL	－	AL	TBL
TBL	－	－	TBL
AX＋AL＋TBL	AX	AL	TBL

型　式	GBU－63・1KC
フレーム	60AF
極数(P)・素子数(E)	3P・2E
定格電圧（V）	100/200
定格電流（A）	60
最大動作時間	0.1秒
定格感度電流	30mA
定格過電圧動作時間	1秒以内
定格動作過電圧	135V
定格遮断容量（kA）	
AC 100V	
AC 100V/200V	5
AC 200V	
AC 415V	
引き外し方式	熱動電磁
標準接続方式	線押え方式（圧着端子使用可能）
基準周囲温度	40℃
重量（kg）	0.43
備　考	JIS C 8201-2-2 附属書2 および JIS C 8222 附属書2 (JIS Q 1000に基づく自己適合宣言)
御納入先	
日付	受領印	数量

承認	検図	製図	設計
今本	馬場	若宮	高倉

年月日	三角法	
H18.5.26		G65-3P63KC3

テンパール工業株式会社

A-08-08