単３中性線欠相保護付

漏電遮断器　表面形

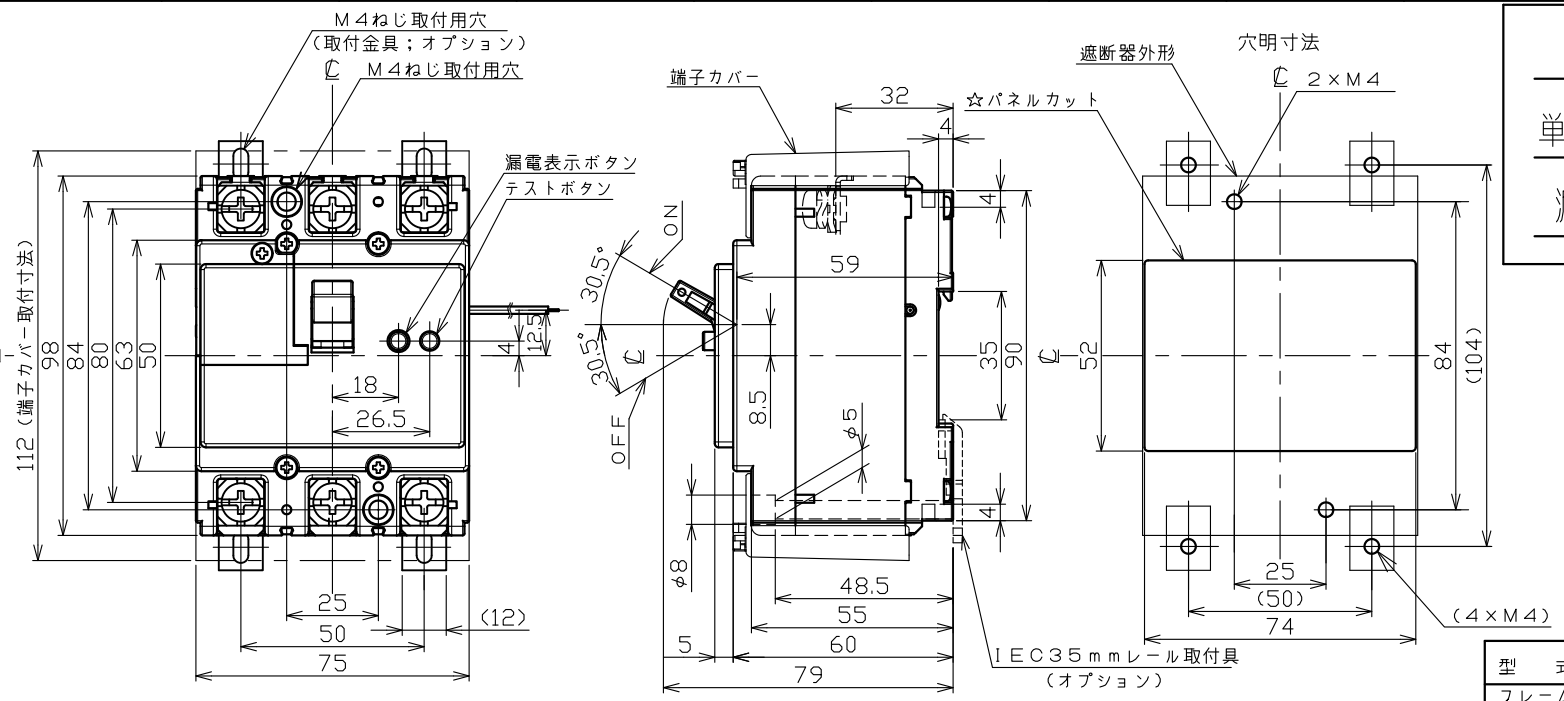

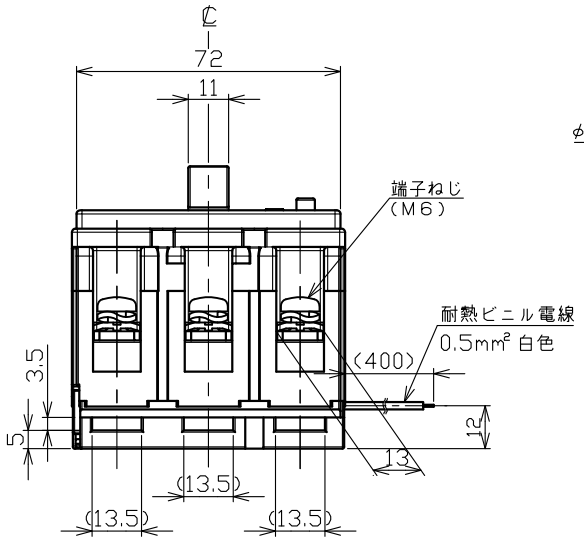

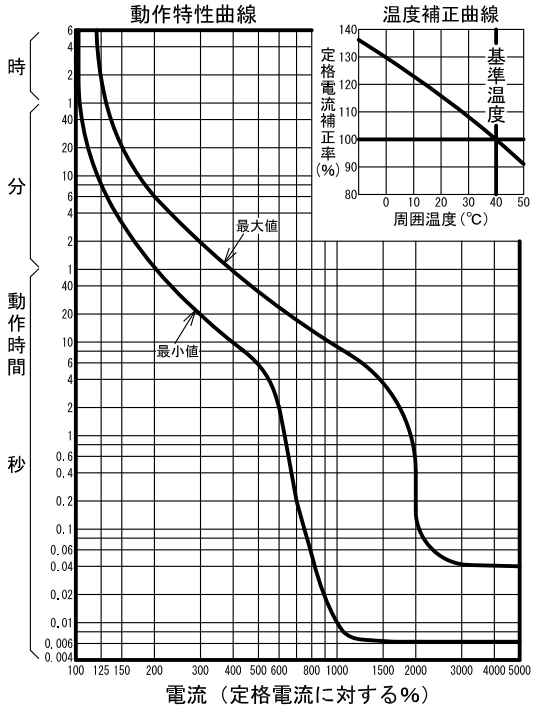

型　式		GBU-63・1KC
フレーム		60AF
極数(P)・素子数(E)		3P・2E
定格電圧（V）		100/200
定格電流（A）		60
最大動作時間		0.1秒
定格感度電流		30mA
定格過電圧動作時間		1秒以内
定格動作過電圧		135V
定格遮断容量（kA）		
AC	100V	
	100V/200V	5
	200V	
	415V	
引き外し方式		熱動電磁
標準接続方式		線押え方式（圧着端子使用可能）
基準周囲温度		40℃
重量（kg）		0.43
備　考		JIS C 8201-2-2 附属書2 および JIS C 8222 附属書2 (JIS Q 1000に基づく自己適合宣言)
御納入先		
日付	受領印	数量

承認	検図	製図	設計
今本	馬場	小笹	高倉

年月日 H18.2.24　三角法　G65-3P63KC11

テンパール工業株式会社

E-18-08