単３中性線欠相保護付
漏電遮断器　表面形

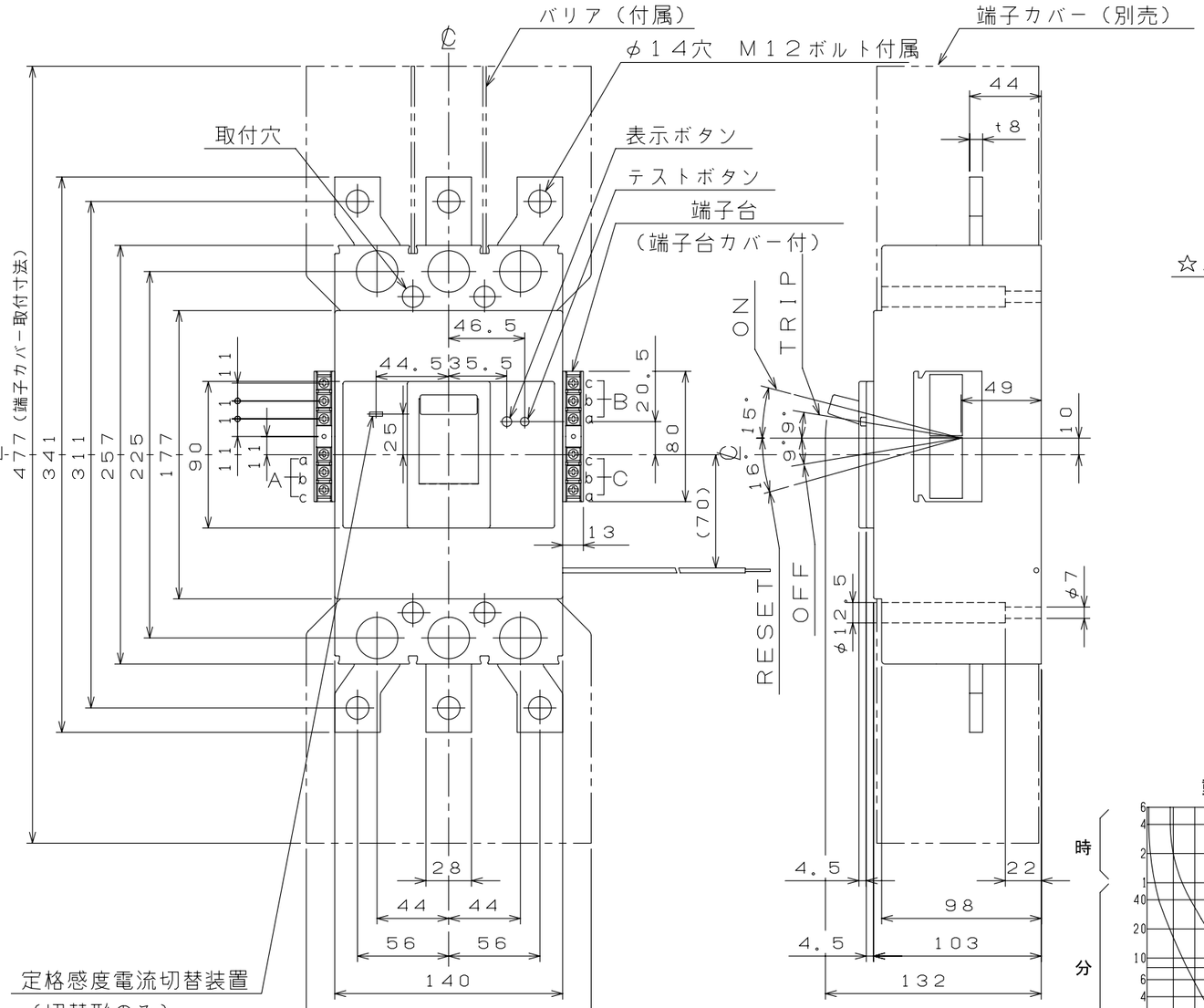

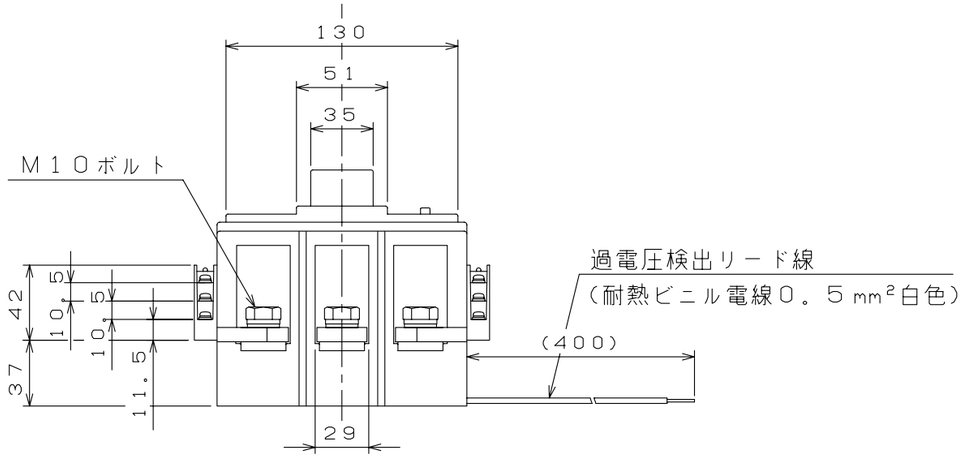

穴明寸法

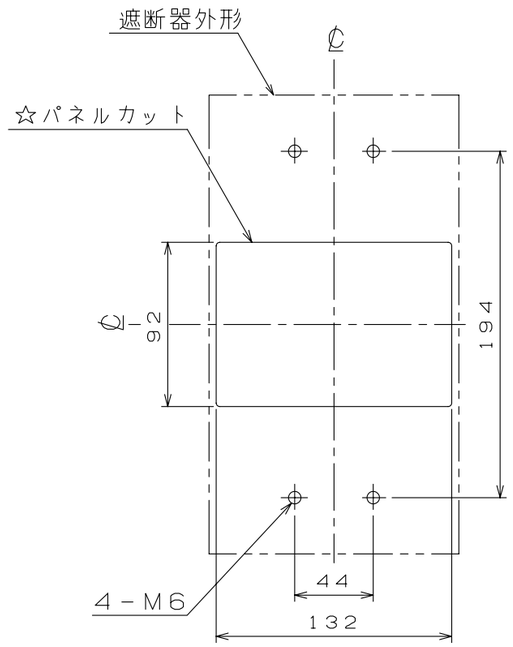

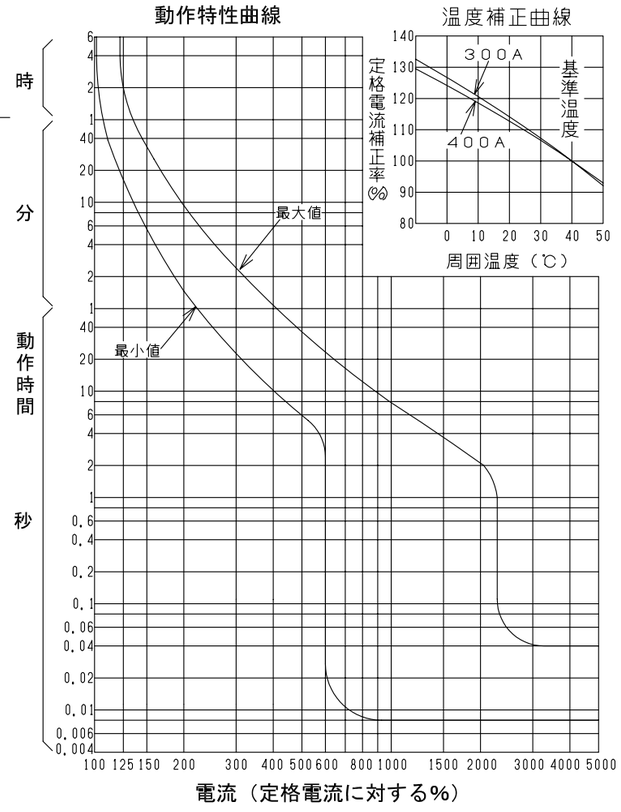

仕様	接点		
	Ｎ．Ｏ	Ｎ．Ｃ	ＣＯＭ
補助スイッチ　ＡＸ	a	b	c
警報スイッチ　ＡＬ	a	b	c
テストボタンリード線引出し　ＴＢＬ	a	－	c

仕様	端子台		
	Ａ	Ｂ	Ｃ
１．ＡＸ	－	－	ＡＸ
２．ＡＬ	－	－	ＡＬ
３．ＴＢＬ	－	－	ＴＢＬ
４．ＡＸ＋ＡＬ	ＡＸ	－	ＡＬ
５．ＡＸ＋ＴＢＬ	ＡＸ	－	ＴＢＬ
６．ＡＬ＋ＴＢＬ	－	ＡＬ	ＴＢＬ
７．ＡＸ＋ＡＬ＋ＴＢＬ	ＡＸ	ＡＬ	ＴＢＬ

注．この寸法図は上記７仕様の内、いずれか１つの仕様に適用する。

型　　式	ＧＢＵ－４０３・１ＥＡ
フレーム	４００ＡＦ
極数(Ｐ)・素子数(Ｅ)	３Ｐ・２Ｅ
定格電圧（Ｖ）	１００／２００
定格電流（Ａ）	３００，４００
最大動作時間	０．１秒
定格感度電流	１００／２００／５００ｍＡ
定格過電圧動作時間	１秒以内
定格動作過電圧	１３５Ｖ
定格遮断容量（ｋＡ）	
ＡＣ　１００Ｖ	
ＡＣ　１００Ｖ／２００Ｖ	５０
ＡＣ　２００Ｖ	
ＡＣ　４１５Ｖ	
引き外し方式	熱動電磁
標準接続方式	バー端子方式
基準周囲温度	４０℃
重量（ｋｇ）	５．２
備　考	ＪＩＳ Ｃ ８２０１－２－２ 附属書２ （ＪＩＳ Ｑ １０００に基づく自己適合宣言）
御納入先	
日付	受領印	数量

承認	検図	製図	設計
後藤	乗石	内藤稔	西野

年月日	三角法	
H11 3 11	１／３．５	G58-3P403EA53

テンパール工業株式会社

A-08-09