単３中性線欠相保護付
漏電遮断器　表面形

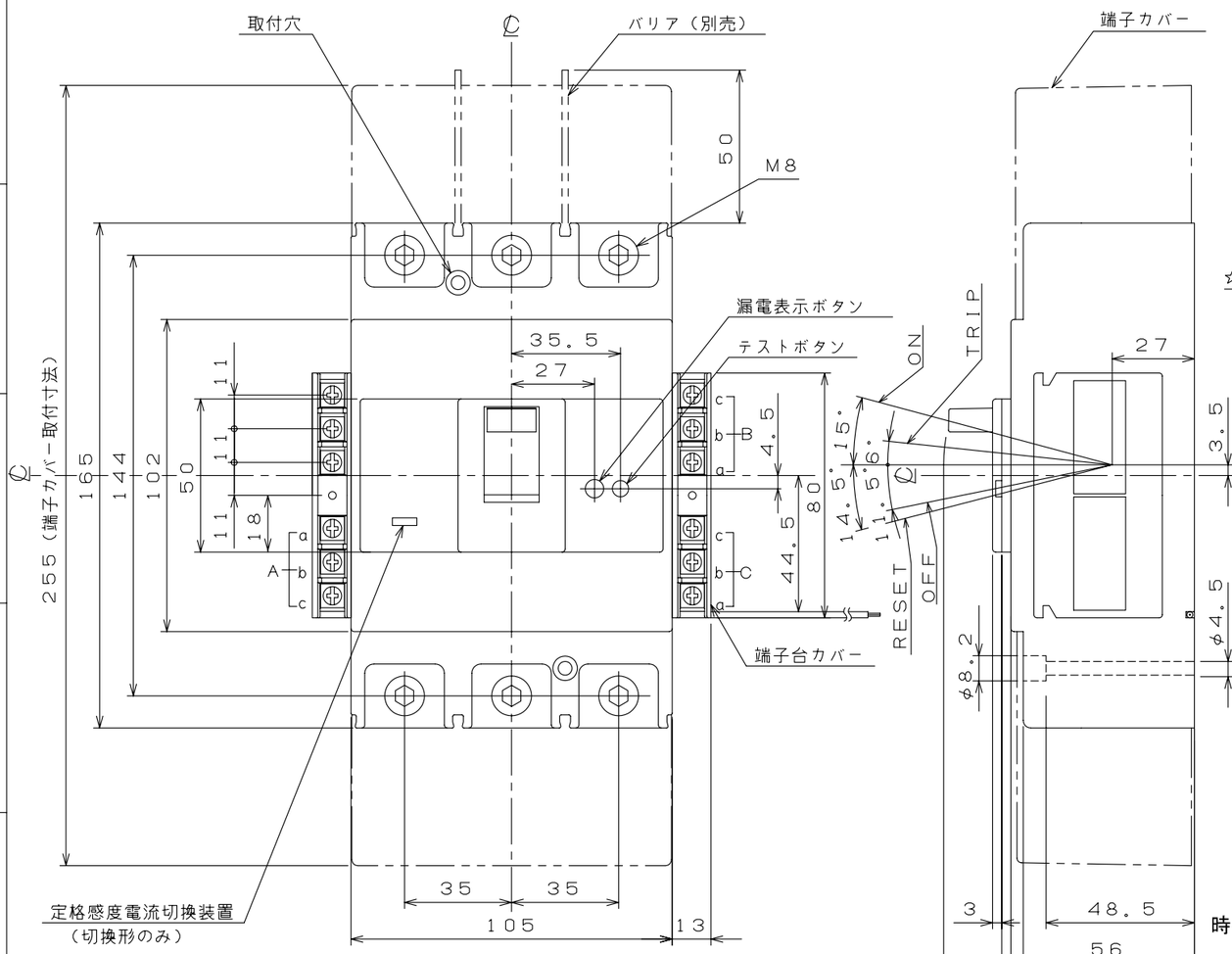

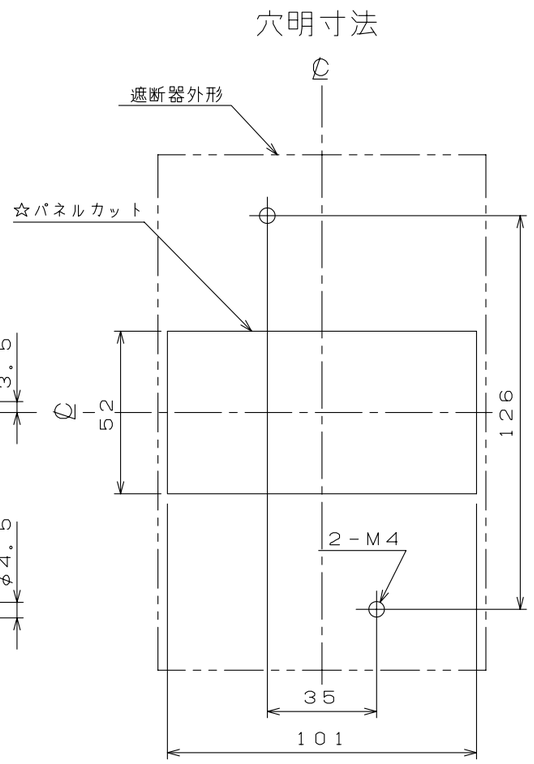

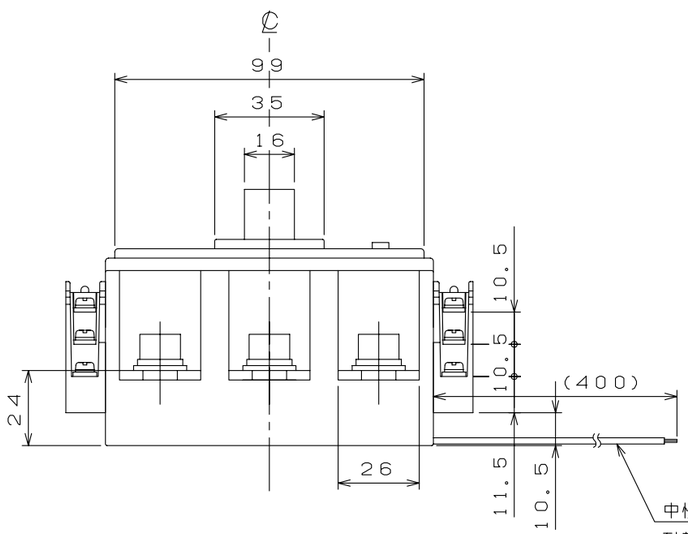

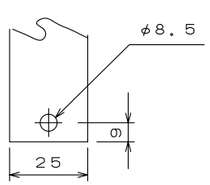

導帯加工図
（最大）

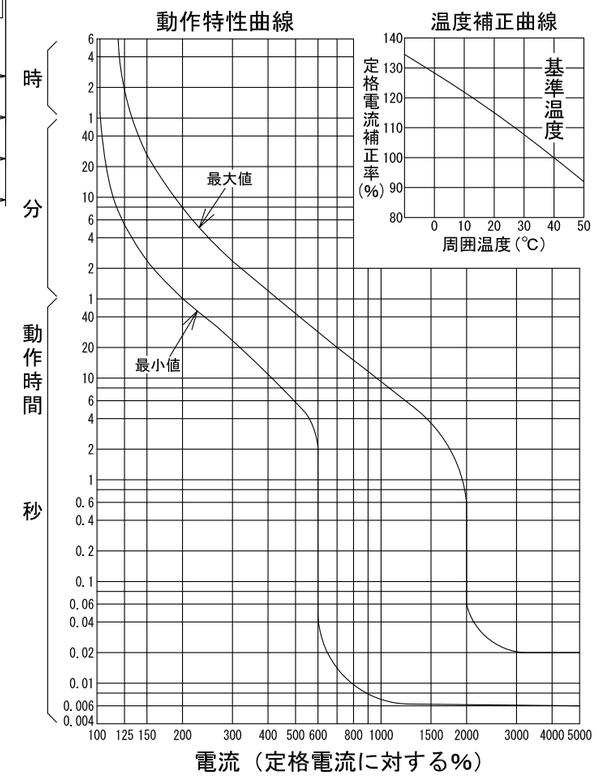

仕　様	接点 N.O	N.C	COM
補助スイッチ　AX	a	b	c
警報スイッチ　AL	a	b	c
テストボタンリード線引出し　TBL	a	－	c

仕　様	端子台 A	B	C
1．AX	－	－	AX
2．AL	－	－	AL
3．AX＋AL	AX	－	AL
4．AX＋TBL	AX	－	TBL
5．AL＋TBL	－	AL	TBL
6．AX＋AL＋TBL	AX	AL	TBL
7．TBL	－	－	TBL

注．この寸法図は、1．補助スイッチ仕様
2．警報スイッチ仕様
3．補助＋警報スイッチ仕様
4．補助＋テストボタンリード線引出し仕様
5．警報＋テストボタンリード線引出し仕様
6．補助＋警報＋テストボタンリード線引出し仕様
7．テストボタンリード線引出し仕様
のうちいずれか１つに適用する。

型　式	GBU－223・1EA
フレーム	225AF
極数(P)・素子数(E)	3P・2E
定格電圧（V）	100/200
定格電流（A）	125, 150, 175, 200, 225
最大動作時間	0．1秒
定格感度電流	30mA, 100/200/500mA
定格過電圧動作時間	1秒以内
定格動作過電圧	135V
定格遮断容量（kA）	
AC 100V	
AC 100V/200V	35
AC 200V	
AC 415V	
引き外し方式	熱動電磁
標準接続方式	圧着端子方式（圧着端子付属）
基準周囲温度	40℃
重量（kg）	1．6
備　考	JIS C 8201-2-2 附属書2（JIS Q 1000に基づく自己適合宣言）
御納入先	
日付	受領印	数量

承認	検図	製図	設計
後藤	日笛	長力	品田

年月日	三角法	
H09.12.25	1／2	G551-3P223EA53

テンパール工業株式会社

A-08-09