単３中性線欠相保護付

漏電遮断器　表面形

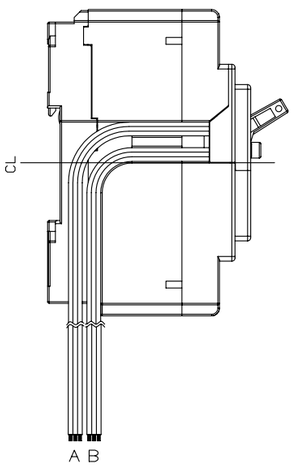

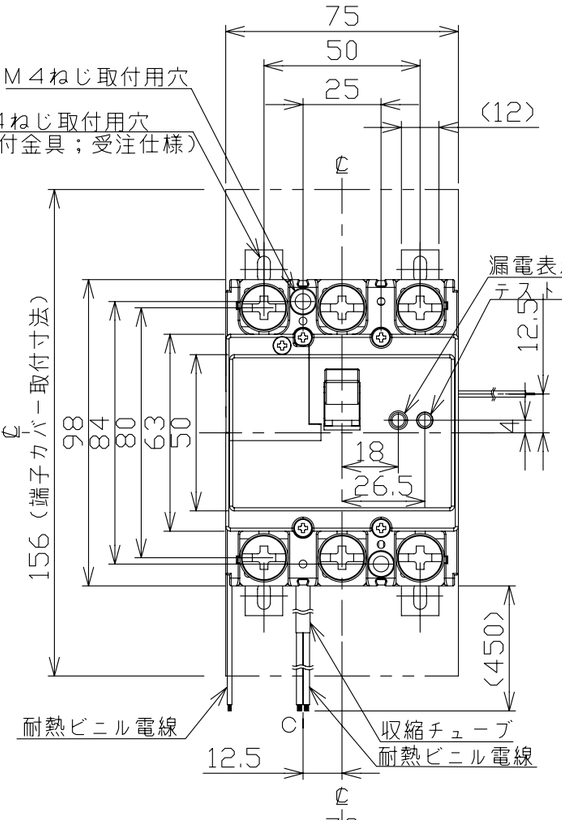

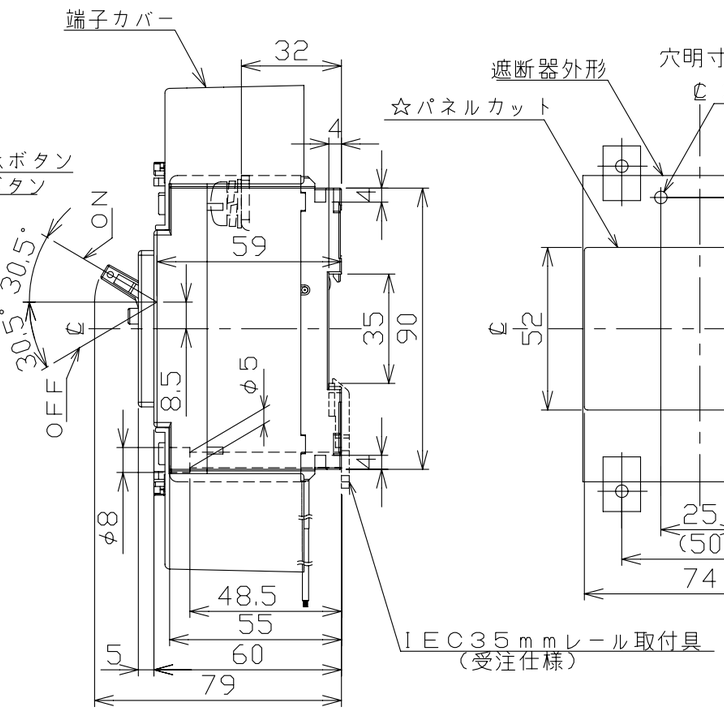

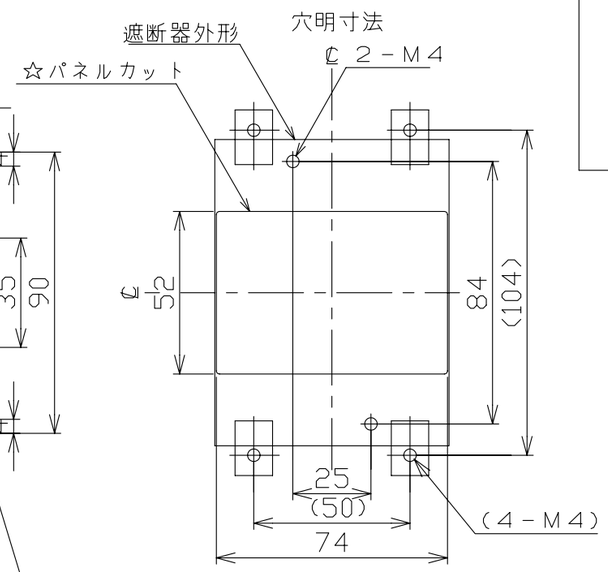

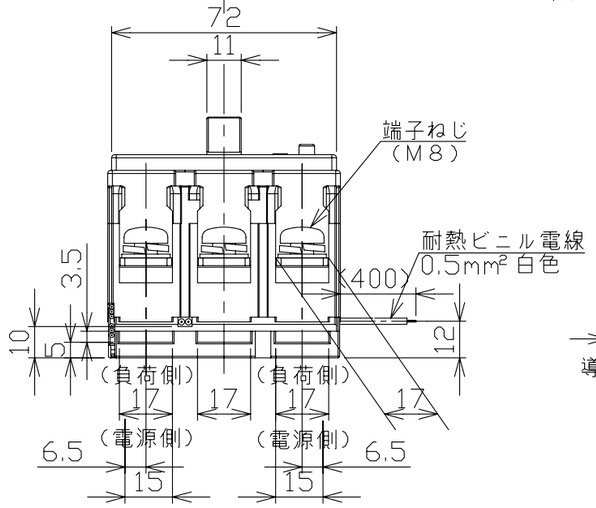

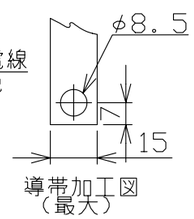

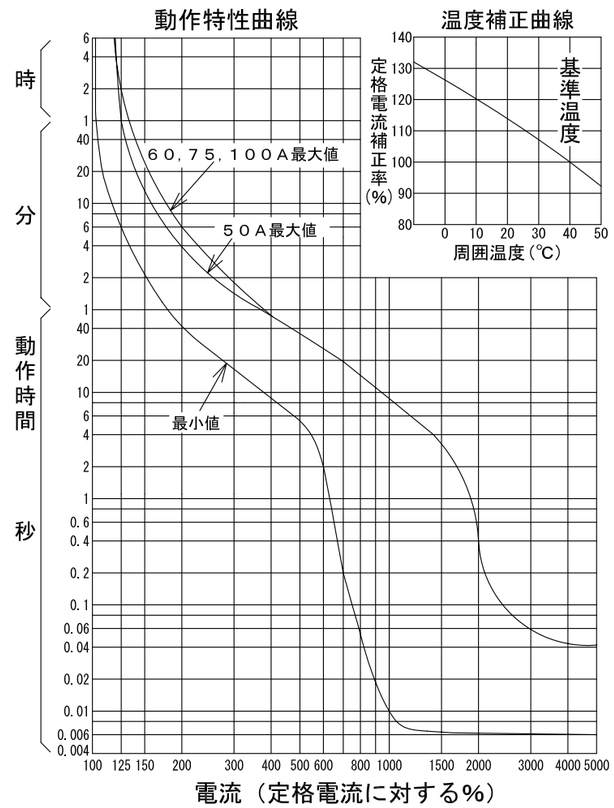

仕様	電線の色			電線の本数	収縮チューブ
	a接点	b接点	COM		
補助スイッチ　AX	黒	赤	白	3	－
警報スイッチ　AL	黒	赤	白	3	－
テストボタンリード線引出し仕様　TBL			青	2	φ3

注。この寸法図は、１。補助スイッチ仕様
２。警報スイッチ仕様
３。補助＋警報スイッチ仕様
４。補助＋テストボタンリード線引出し仕様
５。警報＋テストボタンリード線引出し仕様
６。テストボタンリード線引出し仕様
７。補助＋警報＋テストボタンリード線引出し仕様
のうちいずれか１つに適用する。

仕様	リード線		
	A	B	C
AX	AX	－	－
AL	－	AL	－
AX＋AL	AX	AL	－
AX＋TBL	AX	－	TBL
AL＋TBL	－	AL	TBL
TBL	－	－	TBL
AX＋AL＋TBL	AX	AL	TBL

型　式	GBU－103・1KC
フレーム	100AF
極数(P)・素子数(E)	3P・2E
定格電圧（V）	100／200
定格電流（A）	50，60，75，100
最大動作時間	0.1秒
定格感度電流	15mA（50Aは不可）・30mA・100mA（50Aは不可）
定格過電圧動作時間	1秒以内
定格動作過電圧	135V
定格遮断容量（kA）	
AC 100V	
AC 100V／200V	5
AC 200V	
AC 415V	
引き外し方式	熱動電磁
標準接続方式	圧着端子方式（圧着端子付属）
基準周囲温度	40℃
重量（kg）	0.58
備　考	JIS C 8201-2-2 附属書2 および JIS C 8222 附属書2 （JIS Q 1000に基づく自己適合宣言）
御納入先	
日付	受領印	数量

承認	検図	製図	設計
今本	馬場	若宮	高倉

年月日　H18.5.26　三角法

G66-3P103KC3

テンパール工業株式会社

B-08-08