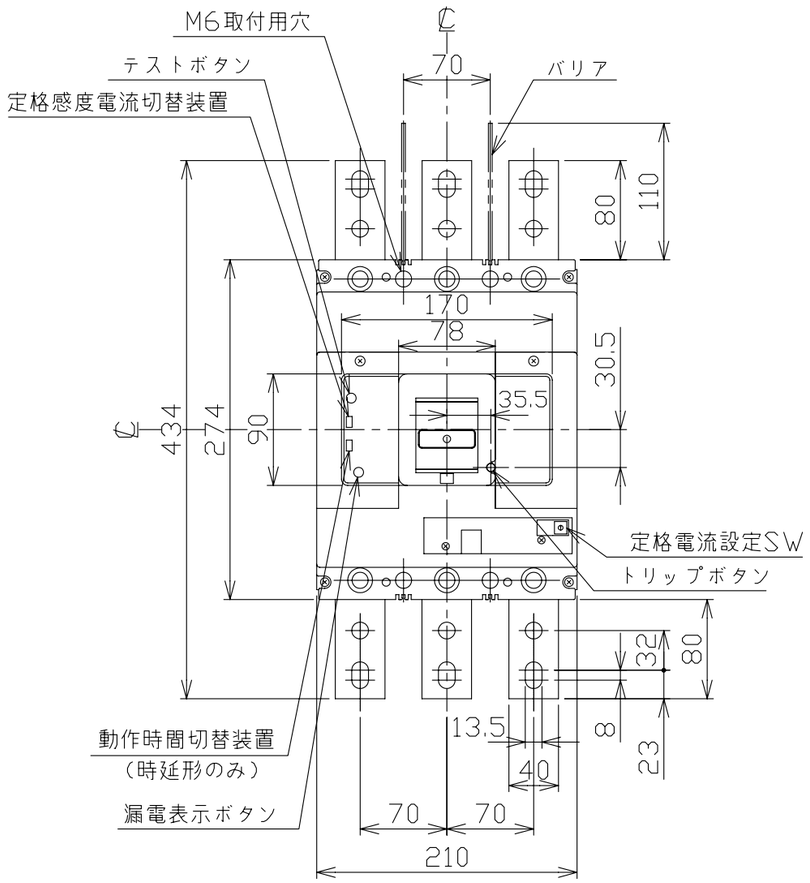

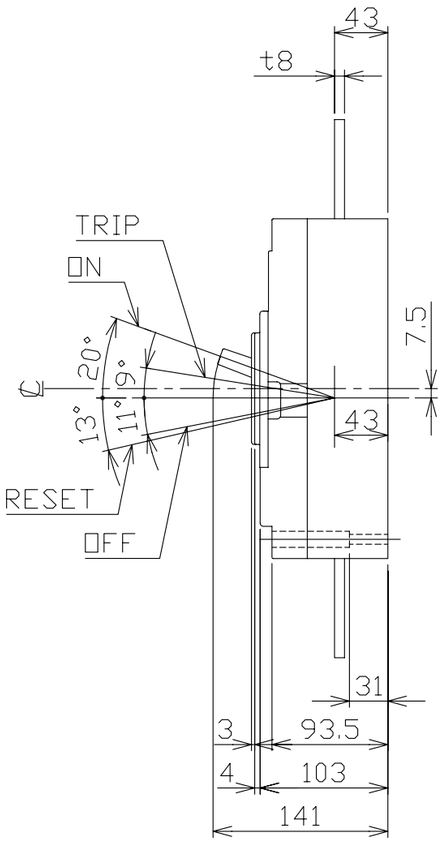

穴明寸法

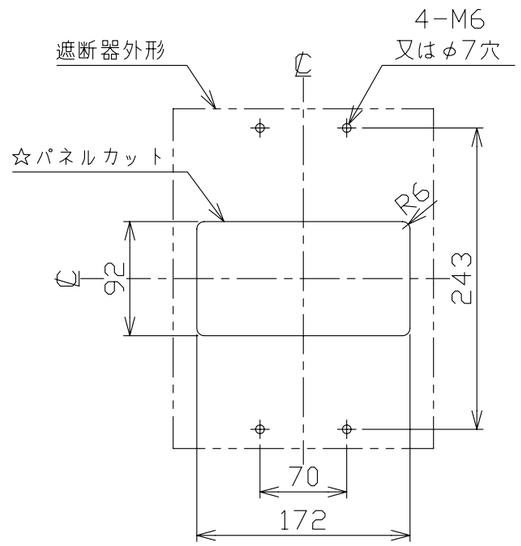

漏電遮断器　表面形

表板の高さは遮断器の底面より１０３ｍｍの場合です。
寸法は遮断器の窓枠に対して片側１ｍｍの隙間をもたせた場合です。

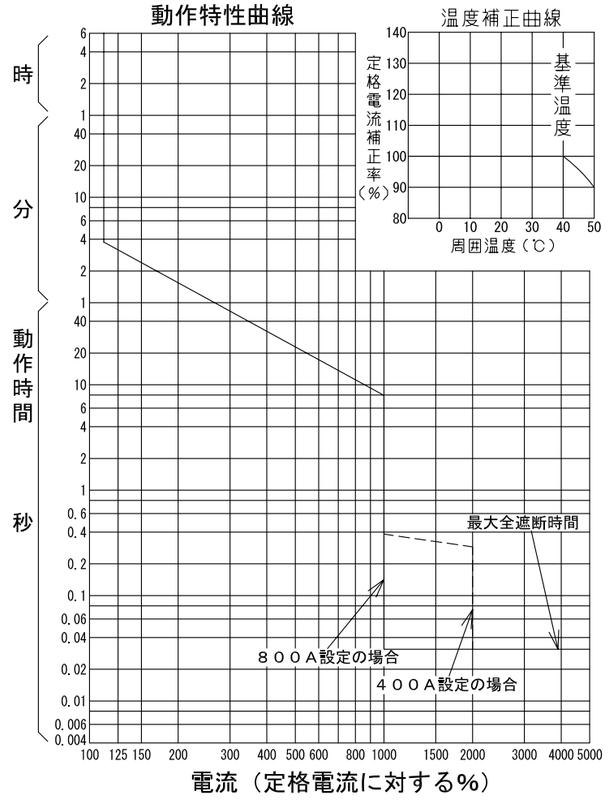

型　式		ＧＢ－８０３ＷＡ（高速形） ＧＢＬ－８０３ＷＡ（時延形）
フレーム		８００ＡＦ
極数(P)･素子数(E)		３Ｐ･３Ｅ
定格電圧（Ｖ）		２００－４４０
定格電流（Ａ）		可調整 400/450/500/600/700/800
高速形	最大動作時間	０,１秒
	定格感度電流	１００／２００／５００ｍＡ
時延形	最大動作時間	０,４５／０,９／１,８秒
	慣性不動作時間	０,１／０,２／０,５秒
	定格感度電流	１００／２００／５００ｍＡ
定格遮断容量（ｋＡ）		
ＡＣ	１００Ｖ	
	１００Ｖ／２００Ｖ	
	２００Ｖ	１００
	４４０Ｖ	５０
引き外し方式		電子式可調整
標準接続方式		バー端子方式
基準周囲温度		４０℃
重量（ｋｇ）		１２,９
備　考		ＪＩＳ Ｃ 8201-2-2 附属書2 （ＪＩＳ Ｑ 1000に基づく自己適合宣言）
御納入先		

日付		受領印		数量	

承認	検図	製図	設計
今本	西野	長友	長友

年月日	三角法	
H16,08,26		GB-803W01

テンパール工業株式会社

A-08-09