漏電遮断器　表面形

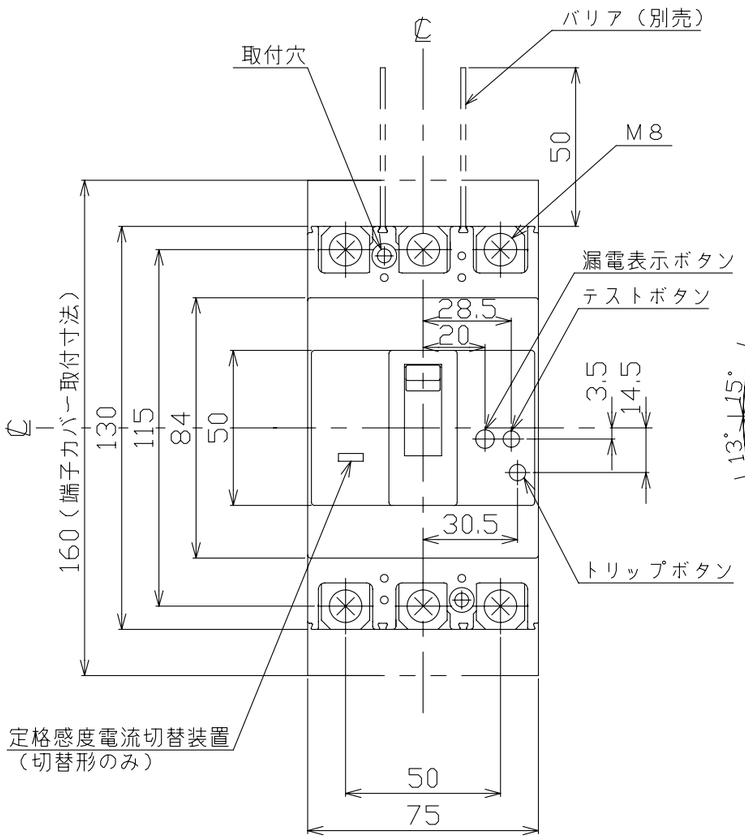

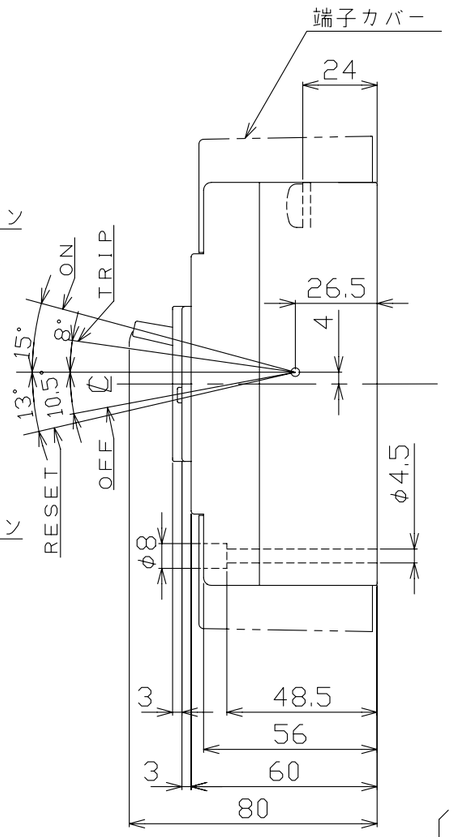

穴明寸法

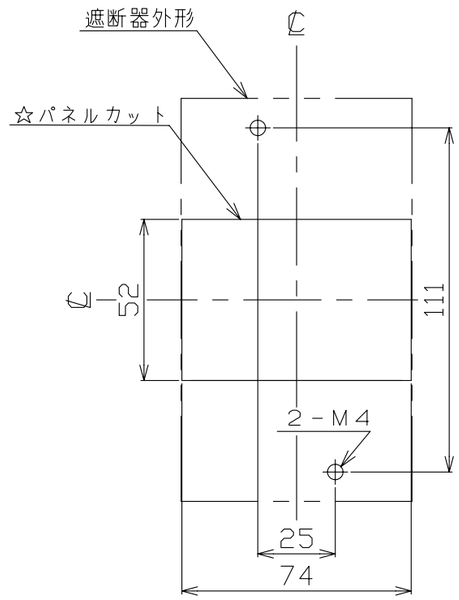

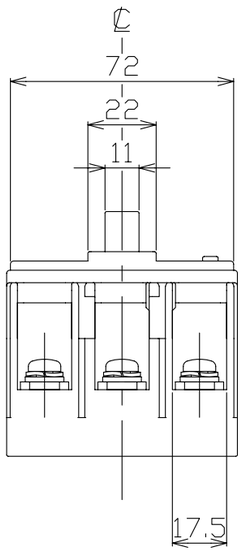

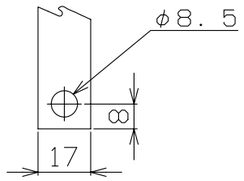

導帯加工図
（最大）

動作特性曲線

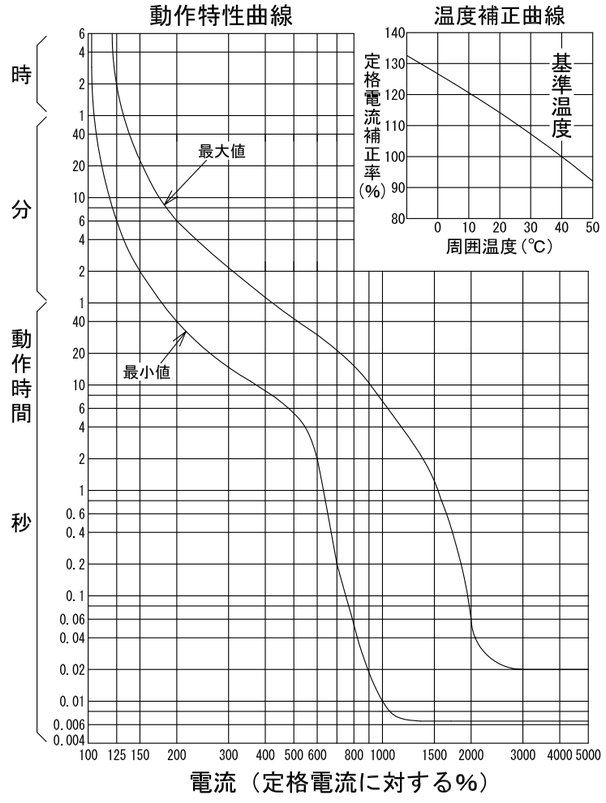

温度補正曲線

型　式	GBL-73EC	
フレーム	75AF	
極数(P)・素子数(E)	3P・3E	
定格電圧（V）	100-200	200-415
定格電流（A）	75	
最大動作時間	0.45秒	
慣性不動作時間	0.15秒	
定格感度電流	100mA, 200mA, 100/200/500mA	
定格遮断容量（kA）		
AC 100V	10	
AC 100V/200V		
AC 200V	10	10
AC 415V		5
引き外し方式	熱動電磁	
標準接続方式	圧着端子方式（圧着端子付属）	
基準周囲温度	40℃	
重量（kg）	0.75	
備　考	JIS C 8201-2-2 附属書2（JIS Q 1000に基づく自己適合宣言）	
御納入先		
日付	受領印	数量

承認	検図	製図	設計
今本	馬場	内藤稔	内藤稔

年月日	三角法	
H20.9.30	1/2	G70-3P73EC1

テンパール工業株式会社

0-08-09