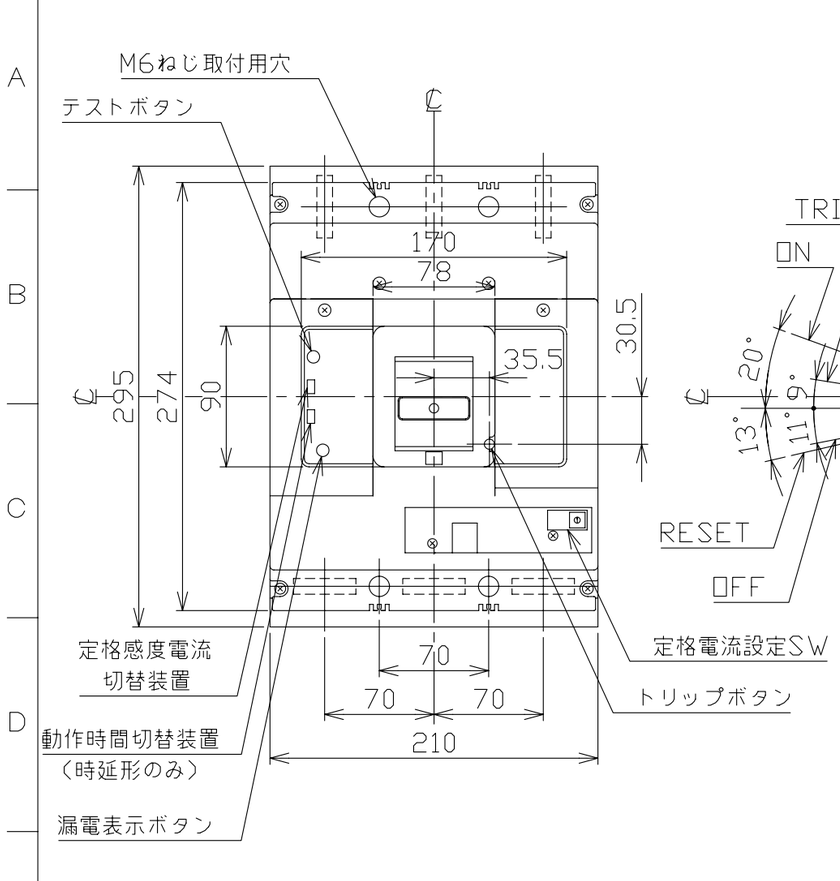

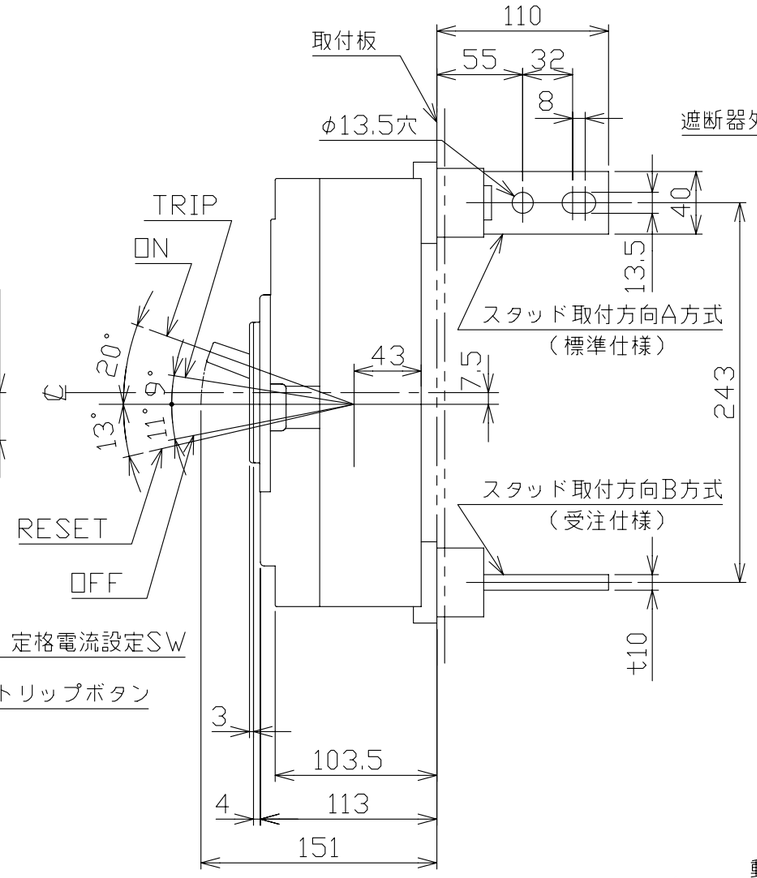

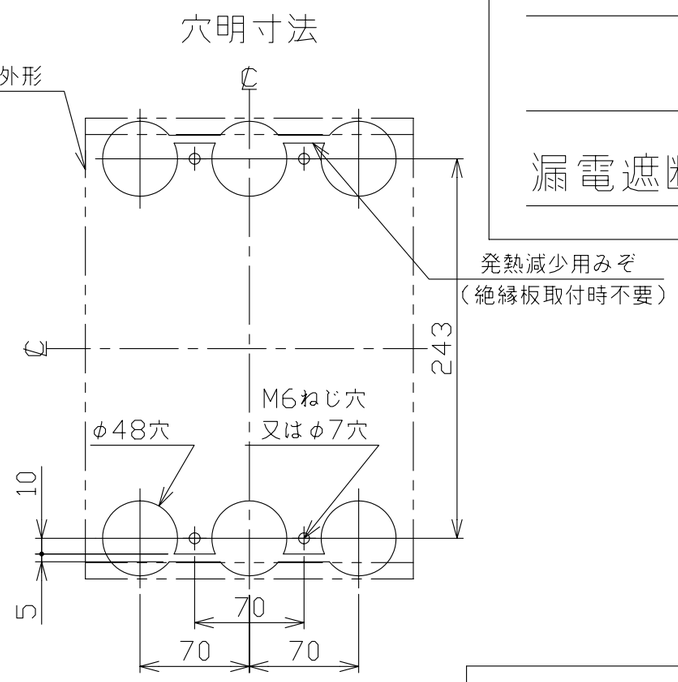

漏電遮断器　裏面形

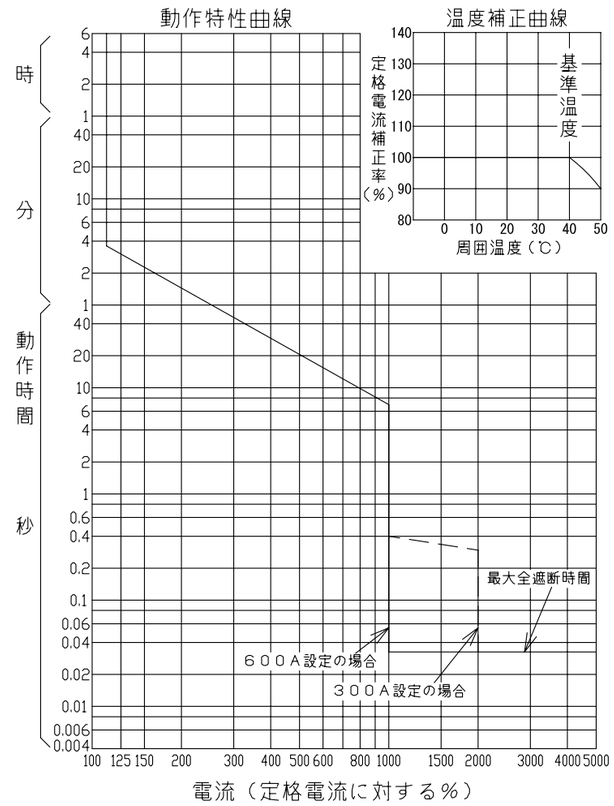

型　式		GB-603EB（高速形） GBL-603EB（時延形）
フレーム		600AF
極数(P)・素子数(E)		3P・3E
定格電圧（V）		200-440
定格電流（A）		可調整 300/350/400/500/600
高速形	最大動作時間	0.1秒
	定格感度電流	100/200/500mA
時延形	最大動作時間	0.45/0.9/1.8秒
	慣性不動作時間	0.1/0.2/0.5秒
	定格感度電流	100/200/500mA
定格遮断容量（kA）		
AC	100V	
	100V/200V	
	200V	50
	440V	36
引き外し方式		電子式可調整
標準接続方式		バースタッド方式
基準周囲温度		40℃
重量（kg）		14.6
備　考		JIS C 8201-2-2 附属書2 （JIS Q 1000に基づく自己適合宣言）
御納入先		

日付		受領印		数量	

承認	検図	製図	設計
今本	林	田中優	田中優

年月日	三角法	
2002.03.18		GB-603EB02

テンパール工業株式会社

B-08-09