漏電遮断器　裏面形

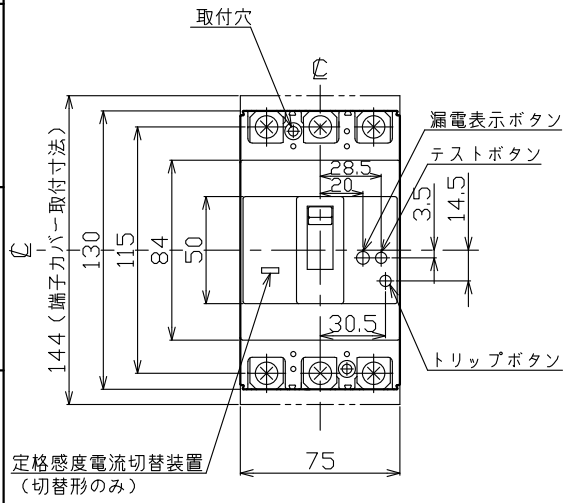

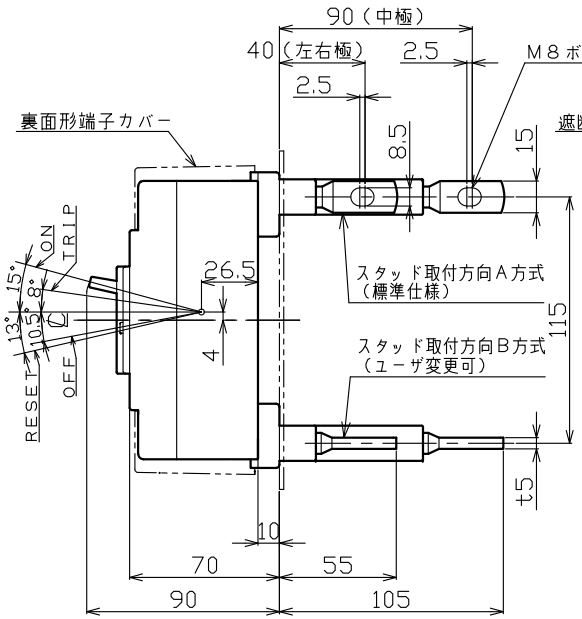

穴明寸法

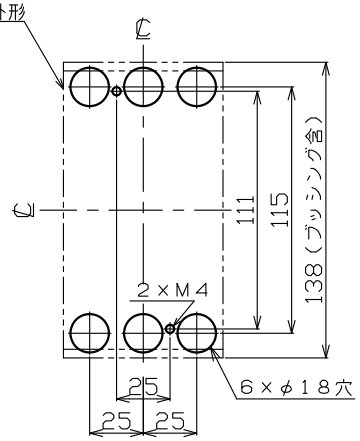

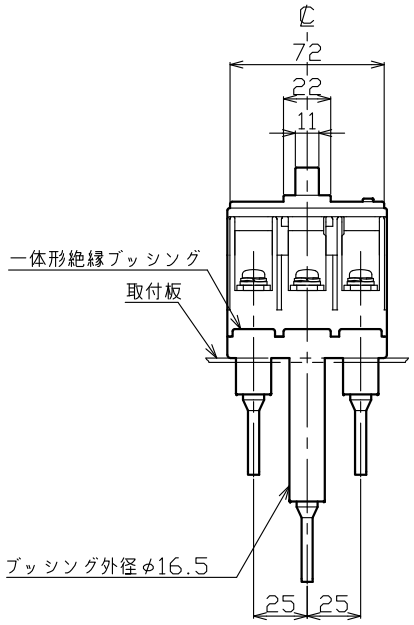

動作特性曲線

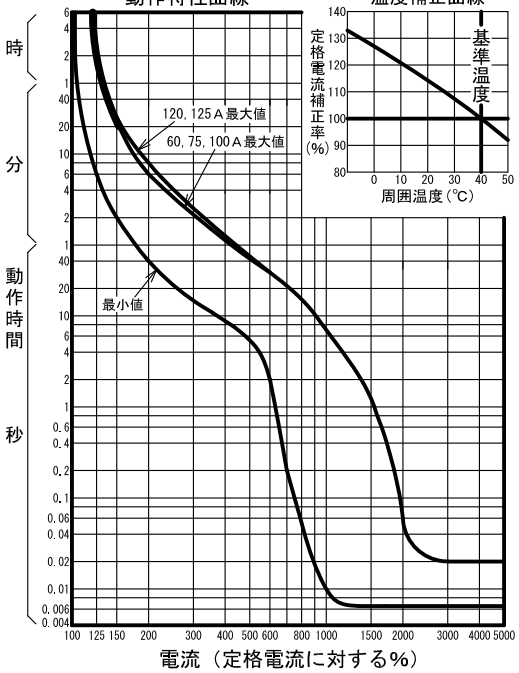

温度補正曲線

型　式	GBL-123EC
フレーム	125AF
極数(P)・素子数(E)	3P・3E
定格電圧（V）	200-415
定格電流（A）	60, 75, 100, 120, 125
最大動作時間	0.45秒
慣性不動作時間	0.15秒
定格感度電流	100mA, 200mA, 100/200/500mA
定格遮断容量（kA）	
AC 100V	
AC 100V/200V	
AC 200V	25
AC 415V	7.5
引き外し方式	熱動電磁
標準接続方式	バースタッド方式
基準周囲温度	40℃
重量（kg）	1.2
備　考	JIS C 8201-2-2 附属書2 （JIS Q 1000に基づく自己適合宣言）
御納入先	

日付		受領印		数量	

承認	検図	製図	設計
今本	馬場	内藤	内藤

年月日	三角法	
H20. 9. 30	1/2.5	G70-3P123ECC2

テンパール工業株式会社

A-21-02