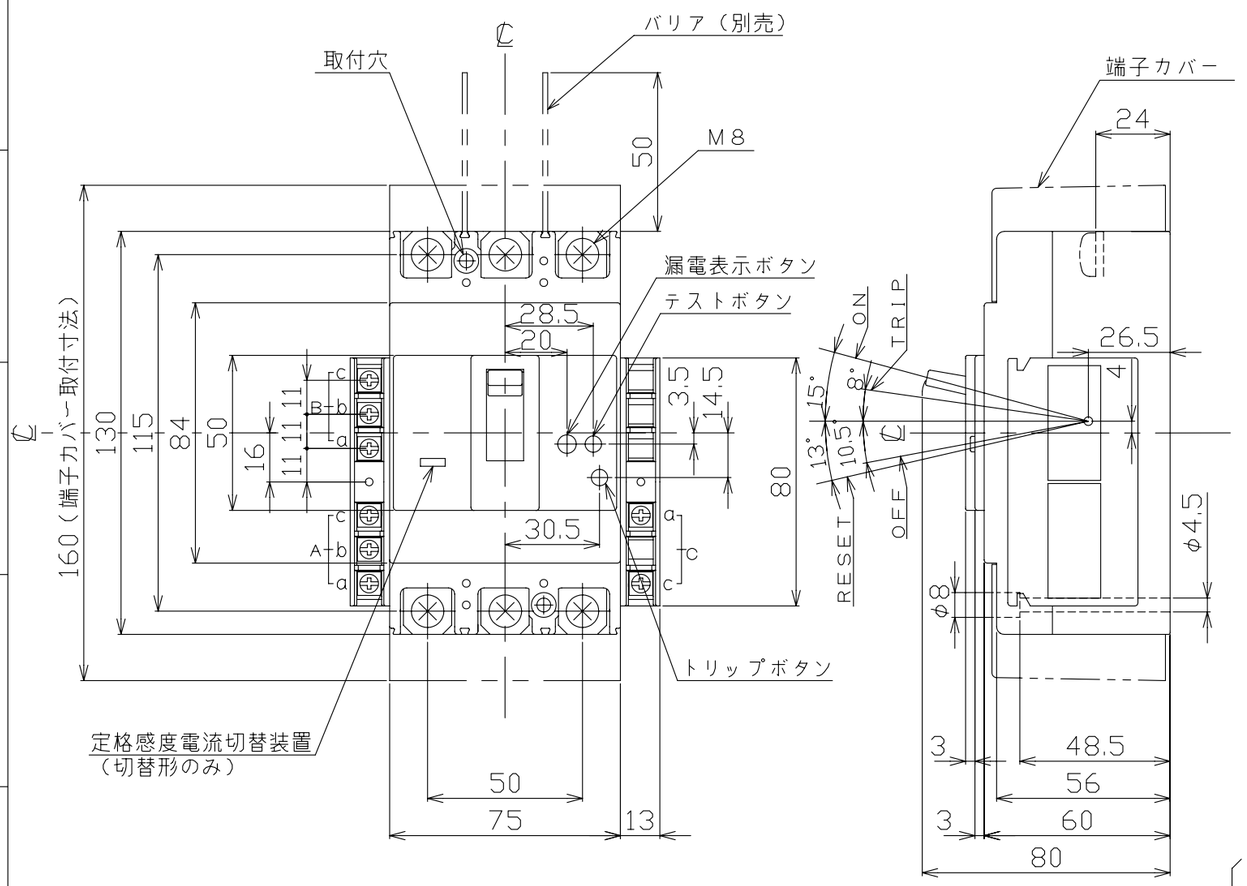

穴明寸法

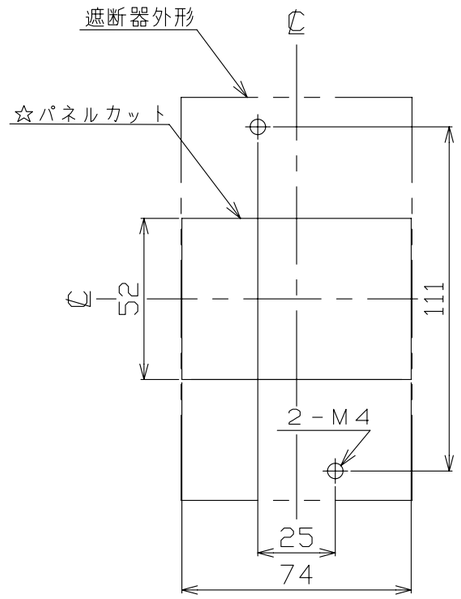

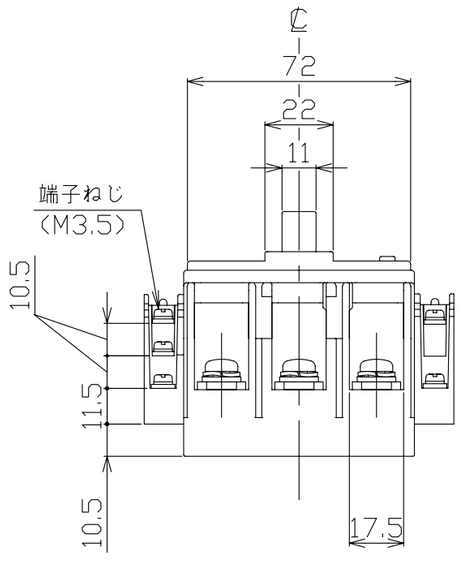

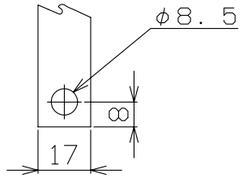

導帯加工図
（最大）

動作特性曲線

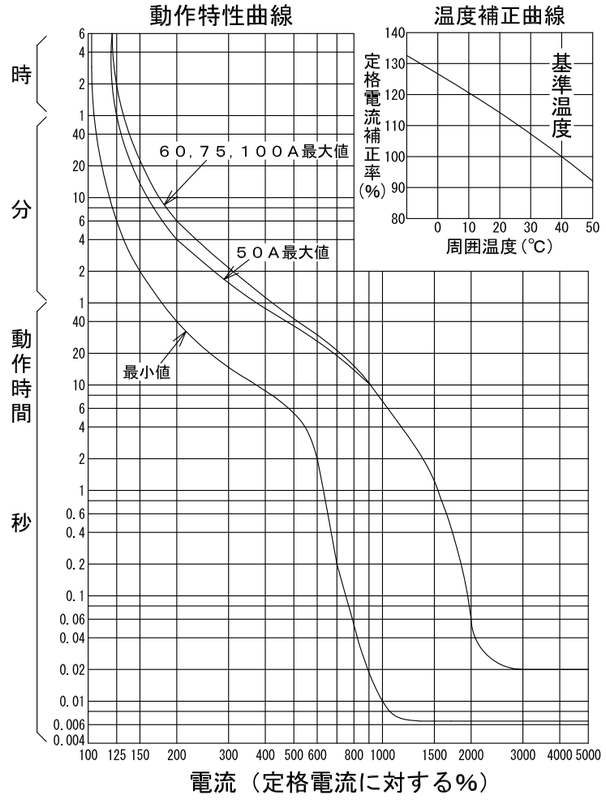

温度補正曲線

漏電遮断器　表面形

仕　様	接点		
	COM	N.C	N.O
補助スイッチ　AX	a	b	c
警報スイッチ　AL	a	b	c
テストボタンリード線引出し　TBL	a	－	c

仕　様	端子台		
	A	B	C
1．AX	AX	－	－
2．AL	AL	－	－
3．AX＋AL	AX	AL	－
4．AX＋TBL	AX	－	TBL
5．AL＋TBL	AL	－	TBL
6．AX＋AL＋TBL	AX	AL	TBL
7．TBL	－	－	TBL

注．この寸法図は，1．補助スイッチ仕様
2．警報スイッチ仕様
3．補助＋警報スイッチ仕様
4．補助＋テストボタンリード線引出し仕様
5．警報＋テストボタンリード線引出し仕様
6．補助＋警報＋テストボタンリード線引出し仕様
7．テストボタンリード線引出し仕様
のうちいずれか1つに適用する。

型　式	GBL－103EC	
フレーム	100AF	
極数(P)・素子数(E)	3P・3E	
定格電圧（V）	100－200	200－415
定格電流（A）	50，60，75，100	
最大動作時間	0．45秒	
慣性不動作時間	0．15秒	
定格感度電流	100mA，200mA 100/200/500mA(※1)	100mA，200mA 100/200/500mA
定格遮断容量（kA）		
AC 100V	10	
AC 100V/200V		
AC 200V	10	10
AC 415V		5
引き外し方式	熱動電磁	
標準接続方式	圧着端子方式（圧着端子付属）	
基準周囲温度	40℃	
重量（kg）	0．75	
備　考	JIS C 8201-2-2 附属書2 （JIS Q 1000に基づく自己適合宣言） （※1）定格電流50Aは100mAのみ	
御納入先		
日付	受領印	数量

承認	検図	製図	設計
今本	馬場	内藤稔	内藤稔

年月日	三角法	
H20．9．30	1／2	G70-3P103EC5

テンパール工業株式会社

0-08-09